Product Information



Q3

Audi Q3
Audi Q3 Sportback

堂々とした存在感の中にスタイリッシュを兼ね備えたプロポーション。
街中でも扱いやすく、あらゆるシーンで思いのままに応えるパフォーマンスと実用性。
力強く均整の取れたSUVと、クーペフォルムが際立つSportback、2つの個性的なボディタイプをラインアップしています。

Audi Q3 TFSI quattro 150kW advanced［S lineパッケージ/オプション装着車］写真は欧州仕様です。日本仕様と一部異なります。

Audi Q3 Sportback TFSI quattro 150kW advanced［S lineパッケージ/オプション装着車］写真は欧州仕様です。日本仕様と一部異なります。



Audi Q3 TFSI quattro 150kW advanced［S lineパッケージ/オプション装着車］写真は欧州仕様です。日本仕様と一部異なります。



Audi Q3 TFSI quattro 150kW advanced［S lineパッケージ/オプション装着車］写真は欧州仕様です。日本仕様と一部異なります。

Index

P.08-11 Model Lineup

P.12 Models

P.13 Body Colours

P.14-15 Equipment

P.16 Optional Equipment

P.17 Special Optional Equipment

P.18 Wheels & Tires

P.19 Decorative Inlays

P.20-21 Seat Colours

P.22-23 Specifications

P.24-25 Dimensions

モデル解説

モデル比較

価格シミュレーション

Model Lineup

Audi Q3 TFSI 110kW advanced
Audi Q3 TFSI quattro 150kW advanced

※画像はAudi Q3 TFSI quattro 150kW advancedです。















主要標準装備

- LEDヘッドライト/ダイナミックターンインディケーター（110kWの場合）
- デジタルマトリクスLEDヘッドライト/ダイナミックターンインディケーター（150kWの場合）
- デジタルOLEDリヤライト/ダイナミックターンインディケーター
- アルミホイール 5アームデザイン 8J×18+235/55R18タイヤ
- スタンダードシート - パッセージクロス
- シート電動調整機能（フロント）
- デコラティブパネル マットクロスブラッシュトアルミニウム
- MMIナビゲーション
- バーチャルコックピットプラス
- スマートフォンインターフェース
- ダンピングコントロールサスペンション
- マイルドハイブリッドシステム（110kW の場合）
- アウディドライブセレクト

Audi Q3 TFSI 110kW S line
Audi Q3 TFSI quattro 150kW S line

※Audi Q3 TFSI 110kW advanced．Audi Q3 TFSI quattro 150kW advancedにS lineパッケージを装備した場合。
※画像はAudi Q3 TFSI quattro 150kW S lineです。















主要標準装備

- LEDヘッドライト/ダイナミックターンインディケーター（110kWの場合）
- デジタルマトリクスLEDヘッドライト/ダイナミックターンインディケーター（150kWの場合）
- デジタルOLEDリヤライト/ダイナミックターンインディケーター
- アルミホイール 10スポークエアロデザイン ブラックポリッシュト 8.5J×19+255/45R19タイヤ
- スポーツシート（フロント） - インプレッサムクロス/マイクロファイバー Sロゴ
- シート電動調整機能（フロント）
- デコラティブパネル アルミニウムダイバージェンス ダーク
- MMIナビゲーション
- バーチャルコックピットプラス
- スマートフォンインターフェース
- ダンピングコントロールサスペンション
- マイルドハイブリッドシステム（110kW の場合）
- アウディドライブセレクト

※掲載の装備内容は一部抜粋となります。詳しくは装備表をご覧ください。

Model Lineup

Audi Q3 Sportback TFSI 110kW advanced
Audi Q3 Sportback TFSI quattro 150kW advanced

※画像はAudi Q3 Sportback TFSI quattro 150kW advancedです。















主要標準装備

- LEDヘッドライト/ダイナミックターンインディケーター（110kWの場合）
- デジタルマトリクスLEDヘッドライト/ダイナミックターンインディケーター（150kWの場合）
- デジタルOLEDリヤライト/ダイナミックターンインディケーター
- アルミホイール 5アームデザイン 8J×18+235/55R18タイヤ
- スタンダードシート - パッセージクロス
- シート電動調整機能（フロント）
- デコラティブパネル マットクロスブラッシュトアルミニウム
- MMIナビゲーション
- バーチャルコックピットプラス
- スマートフォンインターフェース
- ダンピングコントロールサスペンション
- マイルドハイブリッドシステム（110kW の場合）
- アウディドライブセレクト

Audi Q3 Sportback TFSI 110kW S line
Audi Q3 Sportback TFSI quattro 150kW S line

※Audi Q3 Sportback TFSI 110kW advanced、Audi Q3 Sportback TFSI quattro 150kW advancedにS lineパッケージを装備した場合。
※画像はAudi Q3 Sportback TFSI quattro 150kW S lineです。















主要標準装備

- LEDヘッドライト/ダイナミックターンインディケーター（110kWの場合）
- デジタルマトリクスLEDヘッドライト/ダイナミックターンインディケーター（150kWの場合）
- デジタルOLEDリヤライト/ダイナミックターンインディケーター
- アルミホイール 10スポークエアロデザイン ブラックポリッシュト 8.5J×19+255/45R19タイヤ
- スポーツシート（フロント） - インプレッサムクロス/マイクロファイバー Sロゴ
- シート電動調整機能（フロント）
- デコラティブパネル アルミニウムダイバージェンス ダーク
- MMIナビゲーション
- バーチャルコックピットプラス
- スマートフォンインターフェース
- ダンピングコントロールサスペンション
- マイルドハイブリッドシステム（110kW の場合）
- アウディドライブセレクト

※掲載の装備内容は一部抜粋となります。詳しくは装備表をご覧ください。

Models

	モデルコード	メーカー希望小売価格	リサイクル料金
Audi Q3			
Audi Q3 TFSI 110kW advanced	FJBAZG	¥5,850,000	¥15,140
Audi Q3 TFSI quattro 150kW advanced	FJBAUY	¥6,420,000	¥16,030
Audi Q3 Sportback			
Audi Q3 Sportback TFSI 110kW advanced	FJNAZG	¥6,060,000	¥15,140
Audi Q3 Sportback TFSI quattro 150kW advanced	FJNAUY	¥6,630,000	¥16,030

※表示の価格はメーカー希望小売価格（消費税込み）で参考価格です。販売価格はAudi 正規ディーラーが独自に定めていますのでお問い合わせください。
※メーカー希望小売価格には、標準工具一式が含まれていますが、付属品価格、保険料、税金（消費税を除く）、登録に伴う諸費用は含まれておりません。
※リサイクル料金が別途必要となります。

Body Colours

		エクステリアコード	オプション価格
	アルコナホワイト	Z9Z9	¥0
	グレイシアホワイト メタリック	2Y2Y	¥80,000
	タンボラグレー メタリック	N7N7	¥80,000
	ミトスブラック メタリック	0E0E	¥80,000
	プログレッシブレッド メタリック	B1B1	¥80,000
	ナバーラブルー メタリック	2D2D	¥80,000
	セージグリーン メタリック	V6V6	¥80,000
	デイトナグレー パールエフェクト	6Y6Y	¥80,000

※デイトナグレー パールエフェクトはS lineパッケージの選択必須。
※タンボラグレー メタリックはS lineパッケージの選択不可。

※ボディカラーは印刷インクの性質上、実際の色とは異なって見える場合があります。

Equipment

●標準装備 ○オプション ー設定なし

		Audi Q3 TFSI 110kW advanced	Audi Q3 TFSI quattro 150kW advanced	Audi Q3 Sportback TFSI 110kW advanced	Audi Q3 Sportback TFSI quattro 150kW advanced
エクステリア					
ヘッドライト	LEDヘッドライト/ ダイナミックターンインディケーター	●	ー	●	ー
	デジタルマトリクスLEDヘッドライト/ ダイナミックターンインディケーター	○	●	○	●
ヘッドライトシステム	ハイビームアシスト	●	ー	●	ー
	デジタルマトリクスLEDヘッドライト	○	●	○	●
テールライト	デジタルOLEDリヤライト/ ダイナミックターンインディケーター	●	●	●	●
エクステリアアンビエントライティング	イルミネーテッドAudi rings（リヤ）	●	●	●	●
サイド/リヤウィンドウ	アコースティックガラス（フロントサイド）	●	●	●	●
エクステリアデコラティブトリム	ハイグロスウィンドウモールディング	●	●	●	●
エクステリアミラー	エクステリアミラー 電動調整&格納機能 自動防眩機能 メモリー機能 ヒーター	●	●	●	●
ルーフレール	ルーフレール アルミニウム	●	●	ー	ー
ホイール	アルミホイール 5アームデザイン 8J×18	●	●	●	●
タイヤ	235/55R18	●	●	●	●
スペアホイール/ブレークダウンセット	タイヤリペアキット	●	●	●	●
インテリア					
フロントシート	スタンダードシート	●	●	●	●
シート素材	バッセージクロス	●	●	●	●
インテリアエレメンツ	インテリアエレメンツ クロス	●	●	●	●
フロントシート調整機能	シート電動調整機能（フロント）	●	●	●	●
リヤシート	3分割可倒式リヤシート 前後調整 リクライニング機能 センターアームレスト付	●	●	●	●
シートヒーター	シートヒーター（フロント）	●	●	●	●
シートベルトモニタリング	シートベルトモニタリング	●	●	●	●
トレイエリアパッケージ	ストレージパッケージ	●	●	●	●
デコラティブパネル	デコラティブパネル マットクロスブラッシュトアルミニウム	●	●	●	●
ドアシルプレート	ドアシルトリム アルミニウム	●	●	●	●
ステアリングホイール	ステアリングホイール ダブルスポーク レザー マルチファンクション パドルシフト	●	●	●	●
ナビゲーションシステム	MMIナビゲーション	●	●	●	●
インフォテインメント	MMI experience plus	●	●	●	●
テレマティクス	ワイヤレスチャージング	●	●	●	●
Audi connect	Audi connect	●	●	●	●
Audi connect セーフティ&サービス	Audi connect セーフティ&サービス	●	●	●	●
マルチファンクションディスプレイ/トリップコンピューター	バーチャルコックピットプラス	●	●	●	●

●標準装備 ○オプション ー設定なし

		Audi Q3 TFSI 110kW advanced	Audi Q3 TFSI quattro 150kW advanced	Audi Q3 Sportback TFSI 110kW advanced	Audi Q3 Sportback TFSI quattro 150kW advanced
エレクトリックインターフェース	スマートフォンインターフェース	●	●	●	●
	リヤシートUSBチャージング	●	●	●	●
スピーカーシステム	アウディサウンドシステム（10スピーカー）	●	●	●	●
ヘッドライニング	標準ヘッドライニング	●	●	●	●
ヒーティング/エアコンディショニングシステム	3ゾーンオートマチックエアコンディショナー	●	●	●	●
ルームミラー	ルームミラー 自動防眩	●	●	●	●
インテリアライティング	マルチカラーアンビエントライティング	●	●	●	●
エンジン/シャシー/サスペンション関連					
サスペンション	ダンピングコントロールサスペンション	●	●	●	●
ステアリング	プログレッシブステアリング	●	●	●	●
シャシーコントロール	アウディドライブセレクト	●	●	●	●
ブレーキ	カラードブレーキキャリパー レッド	●	●	●	●
スタートストップシステム/エナジーリカバリー	スタートストップシステム	●	●	●	●
セーフティ/セキュリティ					
カメラシステム/アクシデントセンサー	サラウンドビューカメラ	●	●	●	●
クルーズコントロール	アダプティブクルーズコントロール	●	●	●	●
ヘディングコントロール	アダプティブクルーズアシスト/ エマージェンシーアシスト/ アクティブレーンデパーチャーワーニング	●	●	●	●
フロントアシスト	エマージェンシーブレーキアシスト（フロント/リヤ）	●	●	●	●
フロントクロストラフィックアシスト	フロントクロストラフィックアシスト	●	●	●	●
ドライバーアシスト	アウディサイドアシスト/エグジットワーニング/ リヤクロストラフィックアシスト	●	●	●	●
ヒルホールドコントロール	ヒルホールドアシスト	●	●	●	●
エアバッグ（フロント）	エアバッグ	●	●	●	●
サイドエアバッグ	サイドエアバッグ（フロント）/ ヘッドエアバッグ（フロント）/ フロントセンターエアバッグ	●	●	●	●
盗難防止装置	イモビライザー	●	●	●	●
パーキングエイド	パークアシストプロ	●	●	●	●
パーキングブレーキ	アウディホールドアシスト	●	●	●	●
タイヤプレッシャーワーニングライト	タイヤプレッシャーワーニング	●	●	●	●
トランクリッド/テールゲート操作	オートマチックテールゲート	●	●	●	●
ドア/トランクロックシステム	アドバンストキー	●	●	●	●

Optional Equipment

●標準装備 ○オプション ―設定なし	キーオーダーコード	補助オーダーコード	Audi Q3 TFSI 110kW advanced	Audi Q3 TFSI quattro 150kW advanced	Audi Q3 Sportback TFSI 110kW advanced	Audi Q3 Sportback TFSI quattro 150kW advanced	オプション価格
S lineパッケージ							
・S lineエクステリア ・アルミホイール 10スポークエアロデザイン ブラックポリッシュト 8.5J×19+255/45R19タイヤ ・スポーツシート（フロント） ・インプレッサムクロス/マイクロファイバー Sロゴ ・インテリアエレメンツ クロス/アーティフィシャルレザー ・ステアリングホイール 3スポーク レザーマルチファンクション パドルシフト フラットトップ&ボトム ヒーター ・デコラティブパネル アルミニウムダイバージェンス ダーク ・ステンレスペダルカバー ・ドアシルトリム アルミニウム イルミネーテッド ・ステンレスローディングエッジプロテクション ・ヘッドライニング ブラック	W1D	PY2/ 1XT/ 40W/ PWK/ VT4	○	○	○	○	**¥450,000**
MMI experience pro							
・ヘッドアップディスプレイ ・USBクイックチャージング（フロント60W/リヤ100W） ・SONOSプレミアムサウンドシステム（12スピーカー）	PYH	KS1	○	○	○	○	**¥380,000**
レザーシートパッケージ							
・レザー/アーティフィシャルレザー Sロゴ ・アンビエントライティングプロ ・インテリアエレメンツ ダイナミカ/アーティフィシャルレザー ※S lineパッケージの選択必須。	PWL	-	○	○	○	○	**¥90,000**
MMIパッセンジャーディスプレイ	JH1	-	○	○	○	○	**¥140,000**

Special Optional Equipment

●標準装備 ○オプション ―設定なし	キーオーダーコード	補助オーダーコード	Audi Q3 TFSI 110kW advanced	Audi Q3 TFSI quattro 150kW advanced	Audi Q3 Sportback TFSI 110kW advanced	Audi Q3 Sportback TFSI quattro 150kW advanced	オプション価格
ダークAudi rings&ブラックスタイリングパッケージ							
・ダークAudi rings ・ブラックスタイリングパッケージ ・エクステリアミラーハウジング ブラック ・ルーフレール ブラック（Sportback除く） ※S lineパッケージの選択必須。	PAH	-	○	○	○	○	**¥190,000**
デジタルマトリクスLEDヘッドライト/ダイナミックターンインディケーター	8IV	8G5	○	●	○	●	**¥280,000**
パノラマサンルーフ	3FU	-	○	○	―	―	**¥300,000**
パノラマサンルーフ	3FB	-	―	―	○	○	**¥270,000**
プライバシーガラス	QL5	-	○	○	○	○	**¥90,000**
アルミホイール 5スポークトライポッドデザイン ブラックメタリックポリッシュト 8.5J×20（Audi Sport）+255/40R20タイヤ ※S lineパッケージの選択必須。	42U	-	○	○	○	○	**¥200,000**

Wheels & Tires



アルミホイール 5アームデザイン
8J×18+235/55R18タイヤ

●標準装備
Audi Q3 / Q3 Sportback



アルミホイール 5スポークトライボッドデザイン
ブラックメタリックポリッシュト
8.5J×20（Audi Sport）+255/40R20タイヤ

○オプション
Audi Q3 / Q3 Sportback
※S lineパッケージの選択必須。



アルミホイール 10スポークエアロデザイン
ブラックポリッシュト
8.5J×19+255/45R19タイヤ

○オプション
Audi Q3 / Q3 Sportback
※S lineパッケージとしてセットオプション。

Decorative Inlays



マットクロスブラッシュトアルミニウム

●標準装備
Audi Q3 / Q3 Sportback



アルミニウムダイバージェンス ダーク

○オプション
Audi Q3 / Q3 Sportback
※S lineパッケージとしてセットオプション。

※ホイールカラー、デコラティブパネルは印刷インクの性質上、実際の色とは異なって見える場合があります。

Seat Colours

●標準装備 ○オプション ー設定なし		Audi Q3 TFSI 110kW advanced	Audi Q3 TFSI quattro 150kW advanced	Audi Q3 Sportback TFSI 110kW advanced	Audi Q3 Sportback TFSI quattro 150kW advanced
スタンダードシート					
パッセージクロス	 ブラック FZ	●	●	●	●

●標準装備 ○オプション ー設定なし		Audi Q3 TFSI 110kW advanced	Audi Q3 TFSI quattro 150kW advanced	Audi Q3 Sportback TFSI 110kW advanced	Audi Q3 Sportback TFSI quattro 150kW advanced
スポーツシート（フロント）					
インプレッサムクロス/ マイクロファイバー Sロゴ	 ブラック（アガベグレーステッチ） JW	○	○	○	○
レザー/ アーティフィシャルレザー Sロゴ	 ブラック（アガベグレーステッチ） K0	○	○	○	○

Interior Colours

インテリアコード	シート - ドアトリム	ダッシュボード上部 - 下部	カーペット	天井
FZ	ブラック - ブラック	ブラック - ブラック	ブラック	ルナシルバー
JW	ブラック（アガベグレーステッチ） - スチールグレー	ブラック - ブラック	ブラック	ブラック
K0	ブラック（アガベグレーステッチ） - ブラック	ブラック - ブラック	ブラック	ブラック

※シートカラーは印刷インクの性質上、実際の色とは異なって見える場合があります。

Specifications

		Audi Q3 TFSI 110kW advanced	Audi Q3 TFSI quattro 150kW advanced	Audi Q3 Sportback TFSI 110kW advanced	Audi Q3 Sportback TFSI quattro 150kW advanced
型式		3AA-FJ15	3BA-FJ20	3AA-FJ15	3BA-FJ20
ステアリング位置		右	右	右	右
寸法・重量	全長（mm）	4,530	4,530	4,530	4,530
	全幅（mm）	1,860	1,860	1,860	1,860
	全高（mm）	1,610	1,610	1,570	1,570
	ホイールベース（mm）	2,680	2,680	2,680	2,680
	トレッド　フロント（mm）	1,590	1,590	1,590	1,590
	リヤ（mm）	1,580	1,580	1,580	1,580
	車両重量（kg）	1,610*1*2	1,710*1*2	1,610*1*3	1,700*2*4*5
トランク容量（ℓ）（VDA値）		488	488	488	488
乗車定員（名）		5	5	5	5
駆動方式		FWD	quattro（4WD）	FWD	quattro（4WD）
性能	最小回転半径（m）	5.2	5.2	5.2	5.2
	燃料消費率　JC08モード（km/ℓ）	17.1	13.2	17.1	13.2
	WLTCモード（km/ℓ）	15.6	12.1	15.6	12.1
	市街地モード（km/ℓ）	12.1	9.4	12.1	9.4
	郊外モード（km/ℓ）	16.0	12.1	16.0	12.1
	高速道路モード（km/ℓ）	17.5	13.8	17.4	13.8
	燃費向上対策	筒内直接噴射 電子スロットル 可変バルブタイミング 可変バルブリフト 電動 パワーステアリング 気筒休止 マイルドハイブリッド 7速Sトロニック トランスミッション アイドリングストップ 装置	筒内直接噴射 電子スロットル 可変バルブタイミング 可変バルブリフト （吸気のみ） 電動 パワーステアリング 7速Sトロニック トランスミッション アイドリングストップ 装置	筒内直接噴射 電子スロットル 可変バルブタイミング 可変バルブリフト 電動 パワーステアリング 気筒休止 マイルドハイブリッド 7速Sトロニック トランスミッション アイドリングストップ 装置	筒内直接噴射 電子スロットル 可変バルブタイミング 可変バルブリフト （吸気のみ） 電動 パワーステアリング 7速Sトロニック トランスミッション アイドリングストップ 装置
	冷媒の種類（GWP値）/使用量	R-1234yf（1）/460	R-1234yf（1）/460	R-1234yf（1）/460	R-1234yf（1）/460

*1 パノラマサンルーフ装着車の場合+20kgとなります。
*2 S lineパッケージ装着車の場合+10kgとなります。
*3 パノラマサンルーフ+S lineパッケージ装着車の場合+30kgとなります。
*4 パノラマサンルーフ装着車の場合+30kgとなります。
*5 パノラマサンルーフ+S lineパッケージ装着車の場合+40kgとなります。
*6 S lineパッケージ装着車の場合タイヤ：255/45R19となります。

※燃料消費率は国土交通省審査値。定められた試験条件のもとでの値です。実際の走行時には、使用環境（気象、渋滞等）や運転方法（急発進、エアコン使用等）に応じて燃料消費率は異なります。
・WLTCモード：市街地、郊外、高速道路の各走行モードを平均的な使用時間配分で構成した国際的な走行モード。
・市街地モード：信号や渋滞等の影響を受ける比較的低速な走行を想定。
・郊外モード：信号や渋滞等の影響をあまり受けない走行を想定。
・高速道路モード：高速道路等での走行を想定。
※アウディジャパン / フォルクスワーゲン グループ ジャパン 株式会社は2023年までに、エアコンで使用するフロン冷媒の目標GWP*値150以下（国内向け年間出荷台数の加重平均値）の達成を目指しています。
*GWP（Global Warming Potential地球温暖化係数）

		Audi Q3 TFSI 110kW advanced	Audi Q3 TFSI quattro 150kW advanced	Audi Q3 Sportback TFSI 110kW advanced	Audi Q3 Sportback TFSI quattro 150kW advanced
エンジン	エンジン型式	DXD-4454	DNN	DXD-4454	DNN
	総排気量（cc）	1,497	1,984	1,497	1,984
	エンジン種類	直列4気筒DOHC インタークーラー付 ターボチャージャー （1気筒=4バルブ）	直列4気筒DOHC インタークーラー付 ターボチャージャー （1気筒=4バルブ）	直列4気筒DOHC インタークーラー付 ターボチャージャー （1気筒=4バルブ）	直列4気筒DOHC インタークーラー付 ターボチャージャー （1気筒=4バルブ）
	ボア×ストローク（mm）	74.5×85.9	82.5×92.8	74.5×85.9	82.5×92.8
	圧縮比	12.0	12.2	12.0	12.2
	燃料供給装置	電子式	電子式	電子式	電子式
	最高出力（kW（PS）/rpm）	110（150）/ 5,000-6,000	150（204）/ 4,500-6,000	110（150）/ 5,000-6,000	150（204）/ 4,500-6,000
	最大トルク（Nm（kgm）/rpm）	250（25.5）/ 1,500-3,500	320（32.6）/ 1,500-4,400	250（25.5）/ 1,500-3,500	320（32.6）/ 1,500-4,400
	燃料タンク容量（ℓ）	58	63	58	63
	使用燃料	無鉛プレミアム	無鉛プレミアム	無鉛プレミアム	無鉛プレミアム
諸装置	トランスミッション	7速Sトロニック トランスミッション	7速Sトロニック トランスミッション	7速Sトロニック トランスミッション	7速Sトロニック トランスミッション
	変速比　1速	3.190	3.400	3.190	3.400
	2速	2.750	2.750	2.750	2.750
	3速	1.897	1.767	1.897	1.767
	4速	1.040	0.925	1.040	0.925
	5速	0.793	0.705	0.793	0.705
	6速	0.860	0.755	0.860	0.755
	7速	0.661	0.635	0.661	0.635
	後退	2.900	2.900	2.900	2.900
	減速比　1速、4速、5速、後退	5.200	4.813	5.200	4.813
	2速、3速、6速、7速	3.900	3.667	3.900	3.667
	サスペンション　フロント	マクファーソンストラット式	マクファーソンストラット式	マクファーソンストラット式	マクファーソンストラット式
	リヤ	4リンク式マルチリンク	4リンク式マルチリンク	4リンク式マルチリンク	4リンク式マルチリンク
	ステアリング	ラック・ピニオン式	ラック・ピニオン式	ラック・ピニオン式	ラック・ピニオン式
	ブレーキ　フロント	ディスク	ディスク	ディスク	ディスク
	リヤ	ディスク	ディスク	ディスク	ディスク
	タイヤ	235/55R18*6	235/55R18*6	235/55R18*6	235/55R18*6

Dimensions

Audi Q3

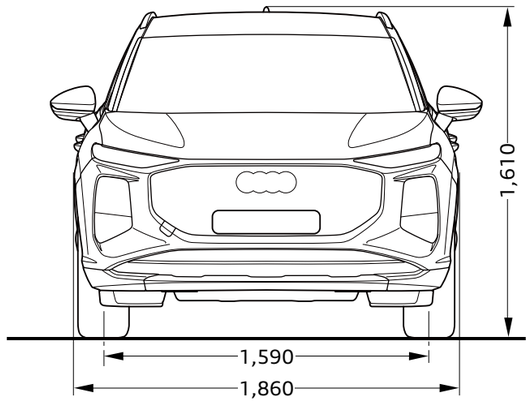

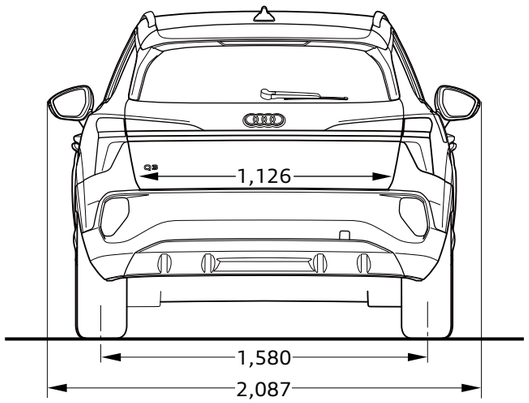

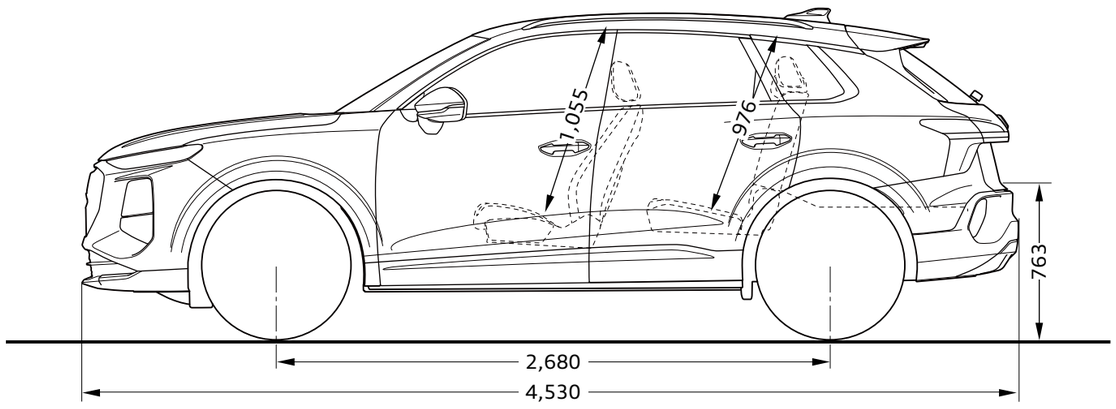

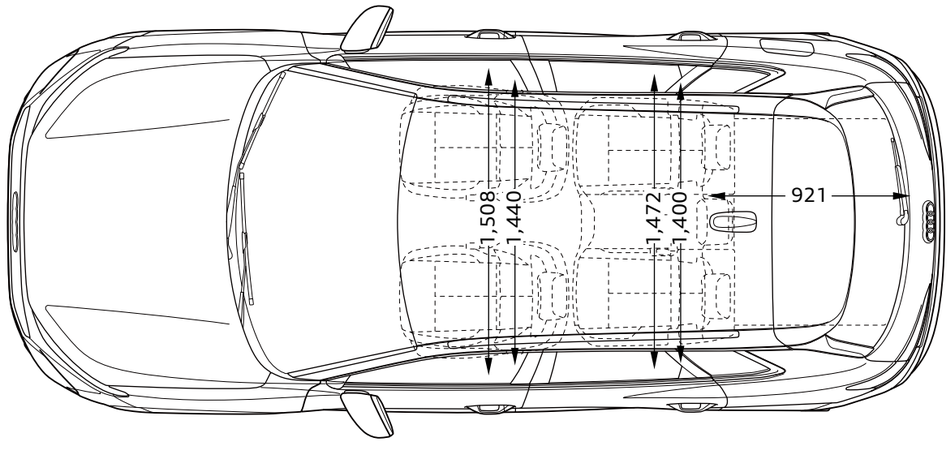

Audi Q3 Sportback

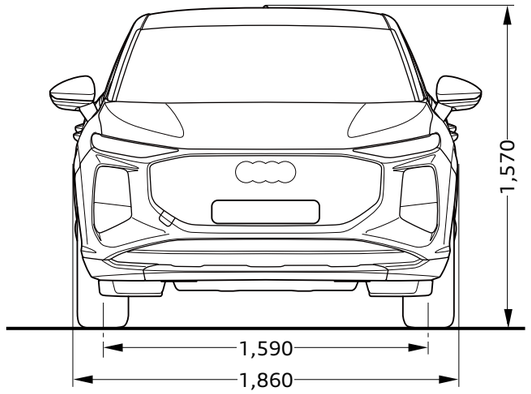

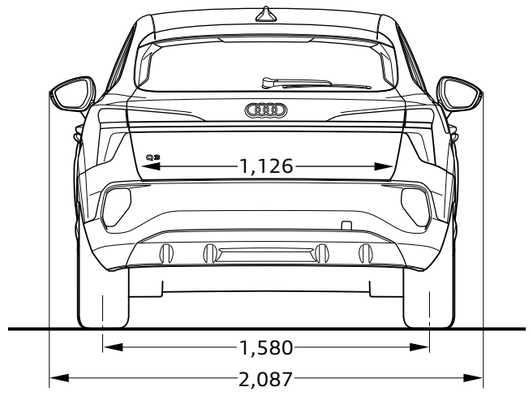

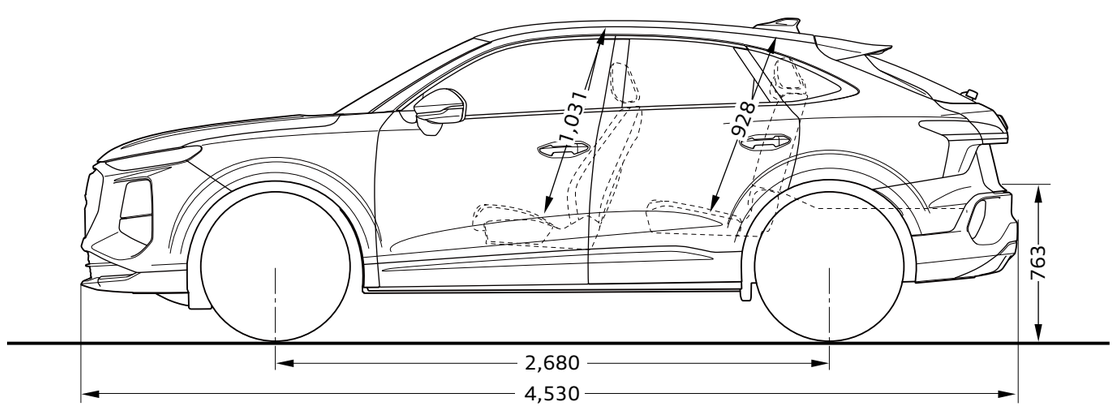

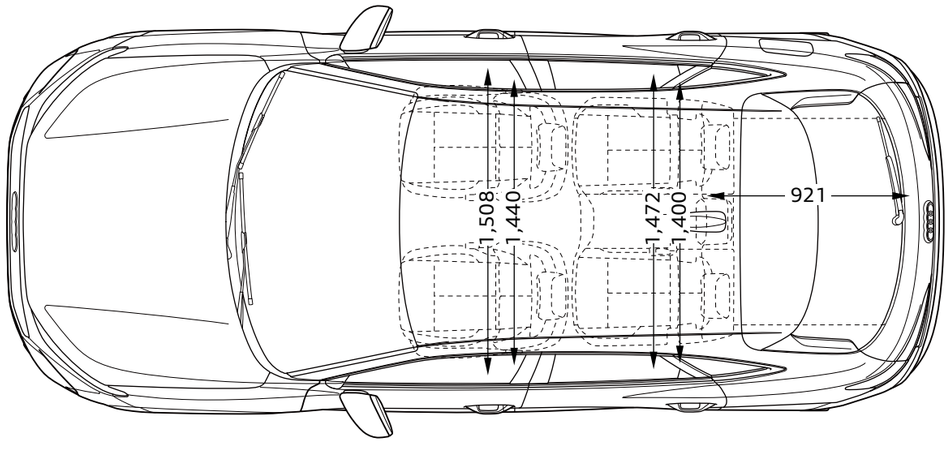

※単位：mm　イラストは欧州仕様車となります。車両は日本仕様とは異なります。

Our Motorsport History



We race for progress. Beyond the finish line.
進化を求めて、私たちは走る。フィニッシュラインの、その先へ。

モータースポーツは、AudiのDNAの一部です。
創業者アウグスト・ホルヒの「レースは技術の実験室である」という信念を受け継ぎ、100年以上の歴史の中で、
Audiは様々なレースのトップカテゴリーに挑み、常に新たな技術で限界を押し広げ、輝かしい成功を収めてきました。
現在のフォーミュラーカーの原型となったシルバーアローの誕生、WRC（世界ラリー選手権）での席巻、
ル・マン24時間レースでの数々の勝利、近年ではFormula Eやダカールラリーでの優勝。

そして、ついに、モータースポーツの最高峰であるF1で戦いたいという強い思いのもと、2026年からF1®への挑戦が始まりました。
世界中のサーキットを舞台に、「技術による先進」を証明し、Audiブランドにさらなる興奮をもたらします。



1912

アルペン・シーガー（アルプスの覇者）の称号

人一倍レースへの情熱にあふれるアウグスト・ホルヒ自身がハンドルを握り、オーストリア・アルペンラリーで優勝。
同ラリーで3連覇を果たし、アルプスの覇者の名声を得る。



1934

伝説のマシン、シルバーアロー誕生

現在のフォーミュラカーの原型となる伝説のマシン“シルバーアロー”。295馬力ものパワーを生む16気筒DOHCエンジンを搭載し、世界速度記録など7つの世界記録を樹立。



1937

人類初の400km/hオーバーを達成

出力が520馬力に高められたType C。
ベルント・ローゼマイヤーが人類史上初の406.3km/hを達成。



1981

WRCで初優勝

乗用車として初めてのフルタイム4WD quattro®を搭載。
シーズン開幕後、早くも第2戦のスウェーデンで初勝利。
1982年にはチャンピオンの座につき、数々のレコードタイムを樹立。



1985

パイクスピーク・ヒルクライムの制覇

quattro®とツインクラッチを搭載したAudi Sport quattro S1が過酷なヒルクライムレース、パイクスピーク国際ヒルクライムで勝利。3年連続で記録を更新して制覇し、圧倒的な実力を証明。



1999

ル・マン24時間レースへの参戦

1999年から参戦し、翌年にはAudi R8レーシングカーにて初勝利を収め、1-2-3フィニッシュの快挙も達成。
2006年にはAudi R10 TDIにより、
ディーゼルエンジン搭載マシンとして史上初優勝。



2012

ハイブリッドカーで史上初の快挙

Audi R18 e-tron quattroが、
ハイブリッドエンジン搭載マシンとして史上初優勝。
ル・マン24時間レースに参戦した16年間で、
Audiは通算13勝を挙げ、5度の表彰台独占を果たした。



2018

Formula Eに本格参戦、初年度にチーム優勝

シリーズ初年度から参戦したチームABTシェフラーを支援し、
2016-17年シーズンには、ドライバーズタイトルを獲得。
2017-18年シーズンからは、ワークスチームのAudi Sport ABTシェフラーとして、メーカータイトルを獲得。



2022

電気駆動コンセプトを採用、ダカールラリー優勝

電気駆動コンセプトを採用した革新的なラリーカーAudi RS Q e-tronで初参戦ながら4回のステージ優勝を記録。
2024年には、カルロス・サインツ／ルーカス・クルス組が約7,900kmにもおよぶ激戦を制し、初の総合優勝を達成した。



2022

Formula 1®への参戦を正式表明

F1®第14戦ベルギーグランプリが開催されたスパ・フランコルシャンにて、2026年からのF1参戦を発表。

注意事項

■ Audiは全モデルで、字光式ナンバープレートには対応しておりません。

Audi サービスプログラム

安心で快適なカーライフを送っていただくために、1人でも多くのオーナー様にご満足いただけるサービスを目指しています。Audi 正規ディーラーだからこそできる確かな技術によって、極め細やかなアフターサービスを提供いたします。

Audi 純正アクセサリー

Audiのために開発された“Audi 純正アクセサリー”。そのこだわりはAudiのクルマ作りへの思いと何ら変わりありません。あなたのAudiをもっと個性的に、Audi 純正アクセサリーがより快適なカーライフを提案します。

Audi 公式オンラインショップ

より個性的なカーライフを提案する“Audi 純正アクセサリー”、日常でAudiブランドを体感できる“Audi collection”をご購入いただける公式オンラインショップです。個性的で充実したAudiのカーライフをお楽しみください。

アウディ ジャパン　フォルクスワーゲン グループ ジャパン 株式会社
東京都品川区北品川 4−7−35 御殿山トラストタワー 18 階 〒140-0001
Free dial 0120-598106 AM 9:00 - PM 6:00(第3木曜定休)　For info www.audi.co.jp

〔生産について〕●ご注文受付時期、生産の都合上、ご注文をいただいてから納期までに5ヶ月以上かかる場合があります。●ドイツ側での生産の都合上、受付に制限が発生する場合があります。
●ご注文をいただいた時期により、お客様に納車される前に仕様変更、年式変更、特別仕様車等がご案内される場合があります。●詳しくはAudi 正規ディーラー(e-tronの場合はe-tronディーラー)へお問い合わせください。
〔オプション装備について〕●生産の都合上、受注生産となる場合があります。
〔掲載内容について〕●本カタログに掲載している写真は日本で販売される車両とは仕様が異なる場合があります。●本仕様・装備・諸元は予告なく変更される場合があります。本カタログの内容及びメーカー希望小売価格、オプション価格は2026年11月現在のものです。

表示の価格はメーカー希望小売価格(消費税込み)で参考価格です。販売価格はAudi 正規ディーラーが独自に定めていますのでお問い合わせください。

27-1.2611