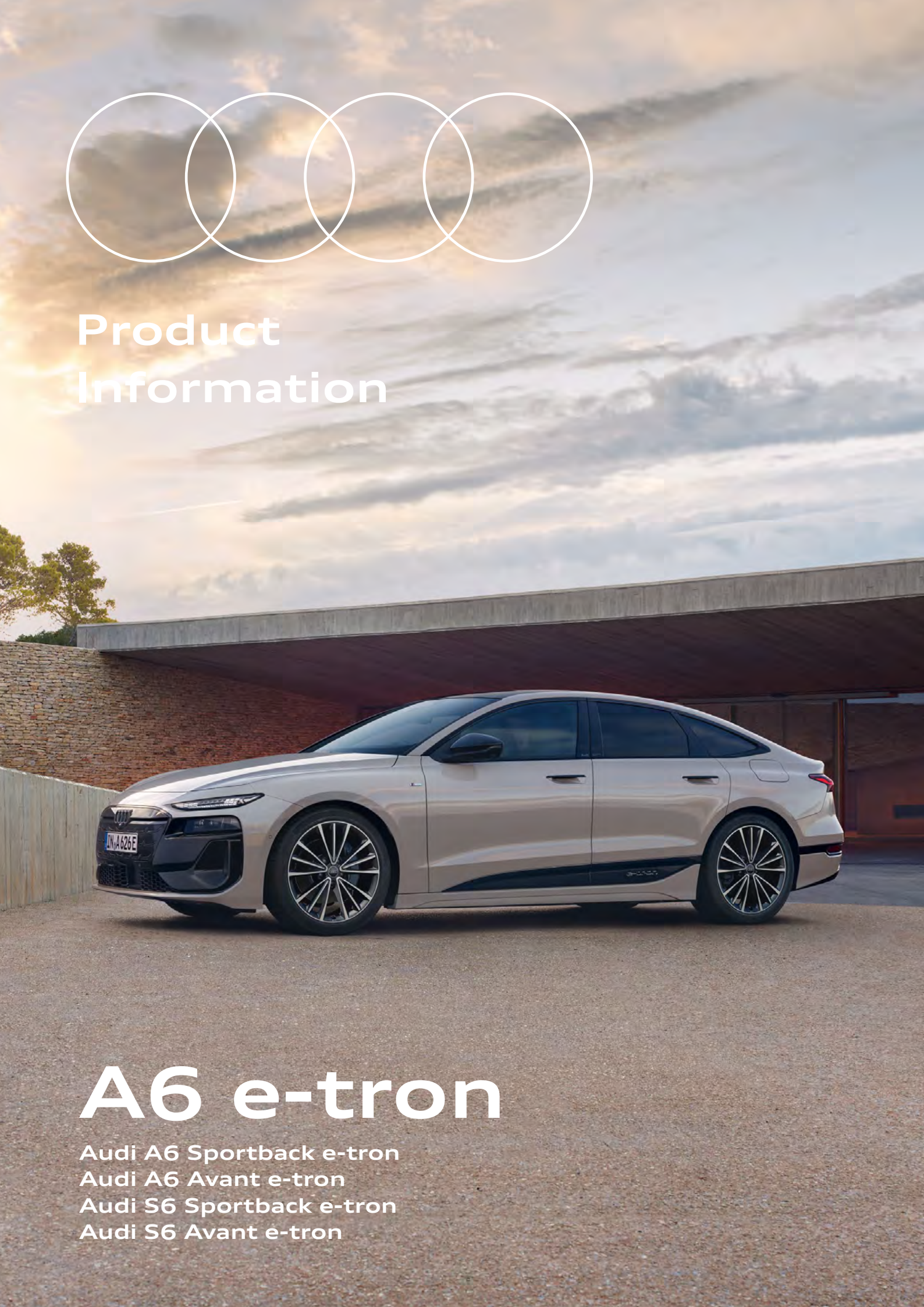

Product Information

A6 e-tron

Audi A6 Sportback e-tron
Audi A6 Avant e-tron
Audi S6 Sportback e-tron
Audi S6 Avant e-tron

Audiの電気自動車コンセプトを新たなステージへ推し進めアッパーミッドクラスを革新する存在、Audi A6 e-tron。
エレガントでダイナミックなフォルムは、外観の美しさだけでなく先進のエアロダイナミクスで優れた空力性能を実現。
静かで力強いパフォーマンスと圧倒的な一充電走行距離を備えます。
ボディタイプには流麗な4ドアクーペのSportbackと、優れた実用性を兼ね備えるAvantをラインアップ。
イノベーティブに、そしてサステイナブルに磨かれたAudi A6 e-tronが新たな時代を切り拓きます。

Audi A6 Avant e-tron performance / Audi A6 Sportback e-tron performance［オプション装着車］ 写真は欧州仕様です。日本仕様と一部異なります。

Audi A6 Avant e-tron performance［オプション装着車］写真は欧州仕様です。日本仕様と一部異なります。



Audi A6 Avant e-tron performance［オプション装着車］写真は欧州仕様です。日本仕様と一部異なります。

Audi A6 Avant e-tron performance［オプション装着車］写真は欧州仕様です。日本仕様と一部異なります。

Index

P.08-10 Model Lineup

P.12 Models

P.13 Body Colours

P.14-16 Audi A6 Sportback e-tron / Audi S6 Sportback e-tron Equipment

P.18-19 Audi A6 Sportback e-tron / Audi S6 Sportback e-tron Optional Equipment

P.20-21 Audi A6 Sportback e-tron / Audi S6 Sportback e-tron Special Optional Equipment

P.22-24 Audi A6 Avant e-tron / Audi S6 Avant e-tron Equipment

P.26-27 Audi A6 Avant e-tron / Audi S6 Avant e-tron Optional Equipment

P.28-29 Audi A6 Avant e-tron / Audi S6 Avant e-tron Special Optional Equipment

P.30 Wheels & Tires

P.31 Decorative Inlays

P.32-33 Seat Colours

P.34-41 Specifications

P.42-45 Dimensions

A6 e-tron
モデル解説

S6 e-tron
モデル解説

モデル比較

価格シミュレーション

Model Lineup

Audi A6 Sportback e-tron
Audi A6 Sportback e-tron performance
Audi A6 Sportback e-tron quattro
Audi A6 Avant e-tron
Audi A6 Avant e-tron performance
Audi A6 Avant e-tron quattro















主要標準装備

・LEDヘッドライト
・LEDリヤコンビネーションライト/ダイナミックターンインディケーター
・アルミホイール 5アームダイナミックデザイン プラチナムグレー
フロント8J×19+225/55R19タイヤ、リヤ8.5J×19+245/50R19タイヤ
・スタンダードシート - レザー/アーティフィシャルレザー
・シート電動調整機能（フロント） メモリー機能（ドライバーサイド）
・デコラティブパネル マットブラッシュトアルミニウム アンスラサイト
・MMI experience plus
・バーチャルコックピットプラス
・スマートフォンインターフェース
・スタンダードサスペンション
・アウディドライブセレクト
・駆動用バッテリー総電力量
Audi A6 Sportback e-tron / A6 Avant e-tron：83kWh
Audi A6 Sportback e-tron / A6 Avant e-tron performance：100kWh
Audi A6 Sportback e-tron / A6 Avant e-tron quattro：100kWh

Audi A6 Sportback e-tron S line
Audi A6 Sportback e-tron performance S line
Audi A6 Sportback e-tron quattro S line
Audi A6 Avant e-tron S line
Audi A6 Avant e-tron performance S line
Audi A6 Avant e-tron quattro S line

※Audi A6 Sportback e-tron / A6 Avant e-tron、Audi A6 Sportback e-tron / A6 Avant e-tron performance、Audi A6 Sportback e-tron / A6 Avant e-tron quattroにS lineパッケージを装備した場合。















主要標準装備

・マトリクスLEDヘッドライト/ダイナミックターンインディケーター
・LEDリヤコンビネーションライト/ダイナミックターンインディケーター
・アルミホイール 5スポークトライポッドデザイン
ブラックメタリックポリッシュト（Audi Sport）
フロント8J×20+235/45R20タイヤ、リヤ9J×20+265/40R20タイヤ
・スポーツシート（フロント） - レザー/アーティフィシャルレザー Sロゴ
・シート電動調整機能（フロント） メモリー機能（ドライバーサイド）
・デコラティブパネル マットブラッシュトアルミニウム リニアエンボス アンスラサイト
・MMI experience plus
・バーチャルコックピットプラス
・スマートフォンインターフェース
・スタンダードサスペンション
・アウディドライブセレクト
・駆動用バッテリー総電力量
Audi A6 Sportback e-tron / A6 Avant e-tron：83kWh
Audi A6 Sportback e-tron / A6 Avant e-tron performance：100kWh
Audi A6 Sportback e-tron / A6 Avant e-tron quattro：100kWh

※掲載の装備内容は一部抜粋となります。詳しくは装備表をご覧ください。

Model Lineup

Audi S6 Sportback e-tron
Audi S6 Avant e-tron















主要標準装備

- マトリクスLEDヘッドライト/ダイナミックターンインディケーター
- デジタルOLEDリヤライト/ダイナミックターンインディケーター
- アルミホイール 5スポークトライポッドデザイン
  ブラックメタリックポリッシュト（Audi Sport）
  フロント8J×20+235/45R20タイヤ、リヤ9J×20+265/40R20タイヤ
- スポーツシート（フロント） - レザー/アーティフィシャルレザー Sロゴ
- シート電動調整機能（フロント） メモリー機能（ドライバーサイド）
- デコラティブパネル マットブラッシュトアルミニウム リニアエンボス アンスラサイト
- MMI experience plus
- バーチャルコックピットプラス
- スマートフォンインターフェース
- Sアダプティブエアサスペンション
- アウディドライブセレクト アシスタント
- 駆動用バッテリー総電力量：100kWh

※掲載の装備内容は一部抜粋となります。詳しくは装備表をご覧ください。

Note

Models

	モデルコード	メーカー希望小売価格	リサイクル料金
Audi A6 Sportback e-tron / S6 Sportback e-tron			
Audi A6 Sportback e-tron	GHAABA	¥8,910,000	¥13,160
Audi A6 Sportback e-tron performance	GHAAC8	¥9,910,000	¥13,580
Audi A6 Sportback e-tron quattro	GHAAD8	¥11,350,000	¥14,240
Audi S6 Sportback e-tron	GHASE8	¥14,510,000	¥14,420
Audi A6 Avant e-tron / S6 Avant e-tron			
Audi A6 Avant e-tron	GH5ABA	¥9,220,000	¥13,160
Audi A6 Avant e-tron performance	GH5AC8	¥10,220,000	¥13,580
Audi A6 Avant e-tron quattro	GH5AD8	¥11,660,000	¥14,240
Audi S6 Avant e-tron	GH5SE8	¥14,820,000	¥14,420

※表示の価格はメーカー希望小売価格（消費税込み）で参考価格です。販売価格はAudi 正規ディーラーが独自に定めていますのでお問い合わせください。
※メーカー希望小売価格には、標準工具一式が含まれていますが、付属品価格、保険料、税金（消費税を除く）、登録に伴う諸費用は含まれておりません。
※リサイクル料金が別途必要となります。

Body Colours

		エクステリアコード	A6 e-tron オプション価格	Sモデル オプション価格
	マグネットグレー	G5G5	¥0	¥0
	グレイシアホワイト メタリック	2Y2Y	¥0	¥0
	タイフーングレー メタリック	2L2L	¥0	–
	ミトスブラック メタリック	0E0E	¥0	¥0
	シャムベージュ メタリック	7M7M	¥0	¥0
	プラズマブルー メタリック	3D3D	¥0	¥0
	マルペロブルー メタリック	U8U8	¥0	¥0
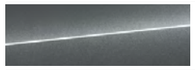	デイトナグレー パールエフェクト	6Y6Y	¥0	¥0

※シャムベージュ メタリック、デイトナグレー パールエフェクトはS lineパッケージの選択必須。
※タイフーングレー メタリックはS lineパッケージの選択不可。

※ボディカラーは印刷インクの性質上、実際の色とは異なって見える場合があります。

Audi A6 Sportback e-tron
Audi S6 Sportback e-tron
Equipment

●標準装備 ○オプション ―設定なし

		Audi A6 Sportback e-tron	Audi A6 Sportback e-tron performance	Audi A6 Sportback e-tron quattro	Audi S6 Sportback e-tron
エクステリア					
ヘッドライト	LEDヘッドライト	●	●	●	●
ヘッドライトシステム	ハイビームアシスト	●	●	●	―
	マトリクスLEDヘッドライト/ ダイナミックターンインディケーター	○	○	○	●
ヘッドライトウォッシャー	ヘッドライトウォッシャー	●	●	●	●
テールライト	LEDリヤコンビネーションライト/ ダイナミックターンインディケーター	●	●	●	―
	デジタルOLEDリヤライト/ ダイナミックターンインディケーター	○	○	○	●
シグネチャーパッケージ	デジタルライトシグネチャー	○	○	○	●
エクステリアアンビエントライティング	イルミネーテッドAudi rings(リヤ)	○	○	○	●
スペシャルエクステリアパーツ	エクステリアミラーハウジング ボディカラー	●	●	●	―
	エクステリアミラーハウジング マットクロームシルバー	―	―	―	●
ボディペイント	フルペイントフィニッシュ	●	●	●	●
サイド/リヤウィンドウ	アコースティックガラス(フロントサイド)	●	●	●	●
エクステリアミラー	エクステリアミラー 電動調整&格納機能 自動防眩機能 ヒーター	●	●	●	●
ミラーライトプロジェクター	エクステリアミラープロジェクションライト	●	●	●	●
ホイール	アルミホイール 5アームダイナミックデザイン プラチナムグレー フロント8J×19、リヤ8.5J×19	●	●	●	―
	アルミホイール 5スポークトライポッドデザイン ブラックメタリックポリッシュト(Audi Sport) フロント8J×20、リヤ9J×20	○	○	○	●
タイヤ	フロント225/55R19、リヤ245/50R19	●	●	●	―
	フロント235/45R20、リヤ265/40R20	○	○	○	●
スペアホイール/ブレークダウンセット	タイヤリペアキット	●	●	●	●
インテリア					
フロントシート	スタンダードシート	●	●	●	―
	スポーツシート(フロント)	○	○	○	●
シート素材	レザー/アーティフィシャルレザー	●	●	●	―
	レザー/アーティフィシャルレザー Sロゴ	○	○	○	●
インテリアエレメンツ	アッパーインテリアエレメンツ アーティフィシャルレザー	●	●	●	●
ラップアラウンドインテリアエレメンツ	ラップアラウンドインテリアエレメンツ アーティフィシャルレザー (インストルメントパネルデコラティブトリム/ ドアトリム/ドアアームレスト/センターアームレスト/ センターコンソール)	●	●	●	●
フロントシート調整機能	シート電動調整機能(フロント)	●	●	●	●
メモリー機能	シート/エクステリアミラー/ステアリングホイール メモリー機能(ドライバーサイド)	●	●	●	●

●標準装備 ○オプション ―設定なし

		Audi A6 Sportback e-tron	Audi A6 Sportback e-tron performance	Audi A6 Sportback e-tron quattro	Audi S6 Sportback e-tron
ランバーサポート	ランバーサポート	●	●	●	●
シートヒーター	シートヒーター(フロント)	●	●	●	●
トレイエリアパッケージ	ストレージパッケージ	●	●	●	●
コンソールパネル	センターコンソールサーフェス グロスブラック	●	●	●	●
デコラティブパネル	デコラティブパネル マットブラッシュトアルミニウム アンスラサイト	●	●	●	―
	デコラティブパネル マットブラッシュトアルミニウム リニアエンボス アンスラサイト	○	○	○	●
ドアシルプレート	ドアシルトリム アルミニウム	●	●	●	―
	ドアシルトリム アルミニウム Sロゴ	○	○	○	●
ペダルクラスター	ステンレスペダルカバー	○	○	○	●
ステアリングホイール	ステアリングホイール ダブルスポークレザーマルチファンクションパドルシフト フラットトップ&ボトム	●	●	●	―
	ステアリングホイール フラットトップ&ボトム				
	ステアリングホイール 3スポークレザーマルチファンクションパドルシフト フラットトップ&ボトム	○	○	○	●
ステアリング調整機能	電動チルト/テレスコピックステアリングコラム	●	●	●	●
テレマティクス	ワイヤレスチャージング	●	●	●	●
エレクトリックインターフェース	スマートフォンインターフェース	●	●	●	●
	リヤシートUSBチャージング	●	●	●	●
インフォテインメント	MMI experience plus	●	●	●	●
Audi connect	Audi connect	●	●	●	●
Audi connect セーフティ&サービス	Audi connect セーフティ&サービス	●	●	●	●
デジタルキー	デジタルキー	●	●	●	●
マルチファンクションディスプレイ/ トリップコンピューター	バーチャルコックピットプラス	●	●	●	●
スピーカーシステム	アウディサウンドシステム(10スピーカー)	●	●	●	●
ヘッドライニング	標準ヘッドライニング	●	●	●	―
	ヘッドライニング ブラック	○	○	○	●
ヒーティング/エアコンディショニングシステム	3ゾーンオートマチックエアコンディショナー	●	●	●	●
プレコンディショニング	リモートエアコンディショナー	●	●	●	●
ルームミラー	ルームミラー 自動防眩	●	●	●	●
インテリアライティング	アンビエントライティング	●	●	●	●
センターアームレスト	センターアームレスト(フロント)	●	●	●	●
充電ケーブル	チャージングケーブル	●	●	●	●
ウォールブラケット	ウォールブラケット(充電クリップ)	●	●	●	●

Audi A6 Sportback e-tron
Audi S6 Sportback e-tron
Equipment

●標準装備 ○オプション ―設定なし

		Audi A6 Sportback e-tron	Audi A6 Sportback e-tron performance	Audi A6 Sportback e-tron quattro	Audi S6 Sportback e-tron
エンジン/シャシー/ サスペンション関連					
サスペンション	スタンダードサスペンション	●	●	●	―
	Sアダプティブエアサスペンション	―	―	―	●
シャシーコントロール	アウディドライブセレクト	●	●	●	―
	アウディドライブセレクト アシスタント	○	○	○	●
エレクトリックエンジンサウンド	e-tronスポーツサウンド	○	○	○	●
セーフティ/セキュリティ					
セーフティシステム	プロアクティブオキュパントプロテクション（フロント/サイド/リヤ）	●	●	●	●
カメラシステム/アクシデントセンサー	サラウンドビューカメラ	●	●	●	●
クルーズコントロール	アダプティブクルーズコントロール	●	●	●	●
ヘディングコントロール	アクティブレーンデパーチャーワーニング/ エマージェンシーアシスト	●	●	●	●
フロントアシスト	エマージェンシーブレーキアシスト（フロント）	●	●	●	●
フロントクロストラフィックアシスト	フロントクロストラフィックアシスト	●	●	●	●
アダプティブクルーズアシスト	アダプティブクルーズアシストプラス	●	●	●	●
ドライバーアシスト	アウディサイドアシスト/エグジットワーニング/ リヤクロストラフィックアシスト	●	●	●	●
スワーブアシスト	スワーブアシスト/ターンアシスト	●	●	●	●
エアバッグ （フロント）	エアバッグ（フロント） 助手席エアバッグカットオフスイッチ付	●	●	●	●
サイドエアバッグ	サイドエアバッグ（フロント/リヤ） ヘッドエアバッグ(フロント/リヤ) フロントセンターエアバッグ	●	●	●	●
オキュパントディテクション	リヤオキュパントディテクション	●	●	●	●
盗難防止装置	イモビライザー	●	●	●	●
パーキングエイド	アウディパーキングシステム	●	●	●	●
パーキングアシスタンス	パークアシストプラス	●	●	●	●
パーキングブレーキ	アウディホールドアシスト	●	●	●	●
タイヤプレッシャーワーニングライト	タイヤプレッシャーワーニング	●	●	●	●
トランクリッド/テールゲート操作	オートマチックテールゲート	●	●	●	●
ドア/トランク ロックシステム	アドバンストキー	●	●	●	●

Note

Audi A6 Sportback e-tron
Audi S6 Sportback e-tron
Optional Equipment

●標準装備 ○オプション ー設定なし	キーオーダーコード	補助オーダーコード	Audi A6 Sportback e-tron	Audi A6 Sportback e-tron performance	Audi A6 Sportback e-tron quattro	Audi S6 Sportback e-tron	オプション価格
Plusパッケージ							
・マトリクスLEDヘッドライト/ダイナミックターンインディケーター ・デジタルライトシグネチャー ・アルミホイール 5ツインスポークエンボスデザイン プラチナムグレー フロント8J×20+235/45R20タイヤ、リヤ9J×20+265/40R20タイヤ ・ステアリングヒーター ・シートヒーター（フロント/リヤ） ・リモートエアコンディショナープラス ※S lineパッケージの選択不可。	WL6	44L/PXC/PYE	○	○	○	ー	**¥300,000**
S lineパッケージ							
・S lineエクステリア ・マトリクスLEDヘッドライト/ダイナミックターンインディケーター ・デジタルライトシグネチャー ・アルミホイール 5スポークトライポッドデザイン ブラックメタリックポリッシュト（Audi Sport） フロント8J×20+235/45R20タイヤ、リヤ9J×20+265/40R20タイヤ ・スポーツシート（フロント） ・ステアリングホイール 3スポークレザー マルチファンクション パドルシフト フラットトップ&ボトム ・デコラティブパネル マットブラッシュトアルミニウム リニアエンボス アンスラサイト ・ステンレスペダルカバー ・ドアシルトリム アルミニウム Sロゴ ・ヘッドライニング ブラック ・シートヒーター（フロント/リヤ） ・ステアリングヒーター ・リモートエアコンディショナープラス ・e-tronスポーツサウンド ※Plusパッケージの選択不可。	PY2	W1D/PWL/F10/PXC/PYE/1XY	○	○	○	ー	**¥670,000**
テクノロジーパッケージ							
・MMI experience pro ARヘッドアップディスプレイ アンビエントライティングプロ/ダイナミックインタラクションライト USBクイックチャージング（フロント60W/リヤ100W） ・MMIパッセンジャーディスプレイ ・Bang & Olufsen 3Dプレミアムサウンドシステム（16スピーカー）/ フロントヘッドレストスピーカー ※S lineパッケージの選択必須。	PYH	WHK/KS5/8RT	○	○	○	○	**¥650,000**

●標準装備 ○オプション ー設定なし	キーオーダーコード	補助オーダーコード	Audi A6 Sportback e-tron	Audi A6 Sportback e-tron performance	Audi A6 Sportback e-tron quattro	Audi S6 Sportback e-tron	オプション価格
ラグジュアリーパッケージ							
・デジタルOLEDリヤライト/ダイナミックターンインディケーター ・イルミネーテッドAudi rings（リヤ） ・パワークロージングドア ・アダプティブエアサスペンション ・アウディドライブセレクト アシスタント	W1H	-	○	○	○	ー	**¥560,000**
ファンクションパッケージ							
・プライバシーガラス ・パワークロージングドア ・シートヒーター（フロント/リヤ） ・ステアリングヒーター ・リモートエアコンディショナープラス	WB9	PYE	ー	ー	ー	○	**¥260,000**

Audi A6 Sportback e-tron
Audi S6 Sportback e-tron
Special Optional Equipment

●標準装備 ○オプション ー設定なし	キーオーダーコード	補助オーダーコード	Audi A6 Sportback e-tron	Audi A6 Sportback e-tron performance	Audi A6 Sportback e-tron quattro	Audi S6 Sportback e-tron	オプション価格
ダークAudi rings&ブラックスタイリングパッケージ							
・ダークAudi rings ・ブラックスタイリングパッケージ ・エクステリアミラーハウジング ブラック ・ドアハンドル ブラック ※S lineパッケージの選択必須。	PAH	-	○	○	○	○	**¥170,000**
レザーフリーシートパッケージ							
・カスケードクロス/アーティフィシャルレザー ・インテリアエレメンツ カスケードクロス ※S lineパッケージの選択必須。	PWK	-	○	○	○	ー	**¥0**
レザーパッケージ ブラック							
・Sスポーツシート(フロント) ・パーフォレイテッドレザー/ファインナッパレザー Sロゴ ・インテリアエレメンツ ダイナミカ ・シートベンチレーション マッサージ機能(フロント) ※S lineパッケージの選択必須。	PW0	4D3	○	○	○	○	**¥600,000**
レザーパッケージ レッド							
・Sスポーツシート(フロント) ・パーフォレイテッドレザー/ファインナッパレザー アラスレッド Sロゴ ・インテリアエレメンツ ダイナミカ ・シートベンチレーション マッサージ機能(フロント)	PWQ	4D3	ー	ー	ー	○	**¥600,000**
レンジプラスパッケージ							
・バーチャルエクステリアミラー ・アダプティブエアサスペンション ※レンジプラスパッケージを選択した場合、 他オプション/パッケージは選択不可。 ※エクステリアミラープロジェクションライトは非装備。	E0W	1BK/ PAF	ー	○	ー	ー	**¥640,000**
・エマージェンシーブレーキアシスト(フロント/リヤ) ・3Dサラウンドビューカメラ ・パークアシストプロ	PY7	8J5/ FT5	○	○	○	○	**¥150,000**

●標準装備 ○オプション ー設定なし	キーオーダーコード	補助オーダーコード	Audi A6 Sportback e-tron	Audi A6 Sportback e-tron performance	Audi A6 Sportback e-tron quattro	Audi S6 Sportback e-tron	オプション価格
スマートパノラマガラスルーフ	3FP	-	○	○	○	○	**¥420,000**
プライバシーガラス	QL5	-	○	○	○	ー	**¥90,000**
バーチャルエクステリアミラー ※エクステリアミラープロジェクションライトは非装備。	PAF	-	○	○	○	○	**¥270,000**
アルミホイール 5ツインスポークデザイン ブラックメタリックポリッシュト(Audi Sport) フロント8.5J×21+245/40R21タイヤ、 リヤ9.5J×21+275/35R21タイヤ ※S lineパッケージの選択必須。	C1X	-	○	○	○	ー	**¥200,000**
アルミホイール マルチスポークSデザイン グラファイトグレー ポリッシュト フロント8.5J×21+245/40R21タイヤ、 リヤ9.5J×21+275/35R21タイヤ	55I	-	ー	ー	ー	○	**¥120,000**
アルミホイール 5アームダイナミックデザイン ブラックメタリックポリッシュト(Audi Sport) フロント8.5J×21+245/40R21タイヤ、 リヤ9.5J×21+275/35R21タイヤ	49E	-	ー	ー	ー	○	**¥200,000**
カラードブレーキキャリパー レッド	PC2	-	ー	ー	ー	○	**¥80,000**
デコラティブパネル カーボンスクエアストラクチャー	5MK	-	ー	ー	ー	○	**¥110,000**
MMIパッセンジャーディスプレイ	JH1	-	○	○	○	○	**¥170,000**

Audi A6 Avant e-tron
Audi S6 Avant e-tron
Equipment

●標準装備 ○オプション ―設定なし

		Audi A6 Avant e-tron	Audi A6 Avant e-tron performance	Audi A6 Avant e-tron quattro	Audi S6 Avant e-tron
エクステリア					
ヘッドライト	LEDヘッドライト	●	●	●	●
ヘッドライトシステム	ハイビームアシスト	●	●	●	―
	マトリクスLEDヘッドライト/ ダイナミックターンインディケーター	○	○	○	●
ヘッドライトウォッシャー	ヘッドライトウォッシャー	●	●	●	●
テールライト	LEDリヤコンビネーションライト/ ダイナミックターンインディケーター	●	●	●	―
	デジタルOLEDリヤライト/ ダイナミックターンインディケーター	○	○	○	●
シグネチャーパッケージ	デジタルライトシグネチャー	○	○	○	●
エクステリアアンビエントライティング	イルミネーテッドAudi rings(リヤ)	○	○	○	●
スペシャルエクステリアパーツ	エクステリアミラーハウジング ボディカラー	●	●	●	―
	エクステリアミラーハウジング マットクロームシルバー	―	―	―	●
ボディペイント	フルペイントフィニッシュ	●	●	●	●
サイド/リヤウィンドウ	アコースティックガラス(フロントサイド)	●	●	●	●
エクステリアミラー	エクステリアミラー 電動調整&格納機能 自動防眩機能 ヒーター	●	●	●	●
ミラーライトプロジェクター	エクステリアミラープロジェクションライト	●	●	●	●
リヤウィンドウワイパー/ウォッシャーシステム	ワイパー(リヤ)	●	●	●	●
ホイール	アルミホイール 5アームダイナミックデザイン ブラチナムグレー フロント8J×19、リヤ8.5J×19	●	●	●	―
	アルミホイール 5スポークトライポッドデザイン ブラックメタリックポリッシュト(Audi Sport) フロント8J×20、リヤ9J×20	○	○	○	●
タイヤ	フロント225/55R19、リヤ245/50R19	●	●	●	―
	フロント235/45R20、リヤ265/40R20	○	○	○	●
スペアホイール/ブレークダウンセット	タイヤリペアキット	●	●	●	●
インテリア					
フロントシート	スタンダードシート	●	●	●	―
	スポーツシート(フロント)	○	○	○	●
シート素材	レザー/アーティフィシャルレザー	●	●	●	―
	レザー/アーティフィシャルレザー Sロゴ	○	○	○	●
インテリアエレメンツ	アッパーインテリアエレメンツ アーティフィシャルレザー	●	●	●	●
ラップアラウンドインテリアエレメンツ	ラップアラウンドインテリアエレメンツ アーティフィシャルレザー (インストルメントパネルデコラティブトリム/ ドアトリム/ドアアームレスト/センターアームレスト/ センターコンソール)	●	●	●	●
フロントシート調整機能	シート電動調整機能(フロント)	●	●	●	●
メモリー機能	シート/エクステリアミラー/ステアリングホイール メモリー機能(ドライバーサイド)	●	●	●	●

●標準装備 ○オプション ―設定なし

		Audi A6 Avant e-tron	Audi A6 Avant e-tron performance	Audi A6 Avant e-tron quattro	Audi S6 Avant e-tron
ランバーサポート	ランバーサポート	●	●	●	●
シートヒーター	シートヒーター(フロント)	●	●	●	●
トレイエリアパッケージ	ストレージパッケージ	●	●	●	●
コンソールパネル	センターコンソールサーフェス グロスブラック	●	●	●	●
デコラティブパネル	デコラティブパネル マットブラッシュトアルミニウム アンスラサイト	●	●	●	―
	デコラティブパネル マットブラッシュトアルミニウム リニアエンボス アンスラサイト	○	○	○	●
ドアシルプレート	ドアシルトリム アルミニウム	●	●	●	―
	ドアシルトリム アルミニウム Sロゴ	○	○	○	●
ペダルクラスター	ステンレスペダルカバー	○	○	○	●
ステアリングホイール	ステアリングホイール ダブルスポークレザーマルチファンクションパドルシフト フラットトップ&ボトム	●	●	●	―
	ステアリングホイール 3スポークレザーマルチファンクションパドルシフト フラットトップ&ボトム	○	○	○	●
ステアリング調整機能	電動チルト/テレスコピックステアリングコラム	●	●	●	●
テレマティクス	ワイヤレスチャージング	●	●	●	●
エレクトリックインターフェース	スマートフォンインターフェース	●	●	●	●
	リヤシートUSBチャージング	●	●	●	●
インフォテインメント	MMI experience plus	●	●	●	●
Audi connect	Audi connect	●	●	●	●
Audi connect セーフティ&サービス	Audi connect セーフティ&サービス	●	●	●	●
デジタルキー	デジタルキー	●	●	●	●
マルチファンクションディスプレイ/ トリップコンピューター	バーチャルコックピットプラス	●	●	●	●
スピーカーシステム	アウディサウンドシステム(10スピーカー)	●	●	●	●
ヘッドライニング	標準ヘッドライニング	●	●	●	―
	ヘッドライニング ブラック	○	○	○	●
ヒーティング/エアコンディショニングシステム	3ゾーンオートマチックエアコンディショナー	●	●	●	●
プレコンディショニング	リモートエアコンディショナー	●	●	●	●
ルームミラー	ルームミラー 自動防眩	●	●	●	●
インテリアライティング	アンビエントライティング	●	●	●	●
センターアームレスト	センターアームレスト(フロント)	●	●	●	●
充電ケーブル	チャージングケーブル	●	●	●	●
ウォールブラケット	ウォールブラケット(充電クリップ)	●	●	●	●

Audi A6 Avant e-tron
Audi S6 Avant e-tron
Equipment

●標準装備 ○オプション ー設定なし

		Audi A6 Avant e-tron	Audi A6 Avant e-tron performance	Audi A6 Avant e-tron quattro	Audi S6 Avant e-tron
エンジン/シャシー/ サスペンション関連					
サスペンション	スタンダードサスペンション	●	●	●	ー
	Sアダプティブエアサスペンション	ー	ー	ー	●
シャシーコントロール	アウディドライブセレクト	●	●	●	ー
	アウディドライブセレクト アシスタント	○	○	○	●
エレクトリックエンジンサウンド	e-tronスポーツサウンド	○	○	○	●
セーフティ/セキュリティ					
セーフティシステム	プロアクティブオキュパントプロテクション（フロント/サイド/リヤ）	●	●	●	●
カメラシステム/アクシデントセンサー	サラウンドビューカメラ	●	●	●	●
クルーズコントロール	アダプティブクルーズコントロール	●	●	●	●
ヘディングコントロール	アクティブレーンデパーチャーワーニング/ エマージェンシーアシスト	●	●	●	●
フロントアシスト	エマージェンシーブレーキアシスト（フロント）	●	●	●	●
フロントクロストラフィックアシスト	フロントクロストラフィックアシスト	●	●	●	●
アダプティブクルーズアシスト	アダプティブクルーズアシストプラス	●	●	●	●
ドライバーアシスト	アウディサイドアシスト/エグジットワーニング/ リヤクロストラフィックアシスト	●	●	●	●
スワーブアシスト	スワーブアシスト/ターンアシスト	●	●	●	●
エアバッグ （フロント）	エアバッグ（フロント） 助手席エアバッグカットオフスイッチ付	●	●	●	●
サイドエアバッグ	サイドエアバッグ（フロント/リヤ） ヘッドエアバッグ(フロント/リヤ) フロントセンターエアバッグ	●	●	●	●
オキュパントディテクション	リヤオキュパントディテクション	●	●	●	●
盗難防止装置	イモビライザー	●	●	●	●
パーキングエイド	アウディパーキングシステム	●	●	●	●
パーキングアシスタンス	パークアシストプラス	●	●	●	●
パーキングブレーキ	アウディホールドアシスト	●	●	●	●
タイヤプレッシャーワーニングライト	タイヤプレッシャーワーニング	●	●	●	●
トランクリッド/テールゲート操作	オートマチックテールゲート	●	●	●	●
ドア/トランク ロックシステム	アドバンストキー	●	●	●	●

Note

Audi A6 Avant e-tron
Audi S6 Avant e-tron
Optional Equipment

●標準装備 ○オプション ー設定なし	キーオーダーコード	補助オーダーコード	Audi A6 Avant e-tron	Audi A6 Avant e-tron performance	Audi A6 Avant e-tron quattro	Audi S6 Avant e-tron	オプション価格
Plusパッケージ							
・マトリクスLEDヘッドライト/ダイナミックターンインディケーター ・デジタルライトシグネチャー ・アルミホイール 5ツインスポークエンボスデザイン プラチナムグレー フロント8J×20+235/45R20タイヤ、リヤ9J×20+265/40R20タイヤ ・ステアリングヒーター ・シートヒーター（フロント/リヤ） ・リモートエアコンディショナープラス ※S lineパッケージの選択不可。	WL6	44L/PXC/PYE	○	○	○	ー	**¥300,000**
S lineパッケージ							
・S lineエクステリア ・マトリクスLEDヘッドライト/ダイナミックターンインディケーター ・デジタルライトシグネチャー ・アルミホイール 5スポークトライポッドデザイン ブラックメタリックポリッシュト（Audi Sport） フロント8J×20+235/45R20タイヤ、リヤ9J×20+265/40R20タイヤ ・スポーツシート（フロント） ・ステアリングホイール 3スポークレザー マルチファンクション パドルシフト フラットトップ&ボトム ・デコラティブパネル マットブラッシュトアルミニウム リニアエンボス アンスラサイト ・ステンレスペダルカバー ・ドアシルトリム アルミニウム Sロゴ ・ヘッドライニング ブラック ・シートヒーター（フロント/リヤ） ・ステアリングヒーター ・リモートエアコンディショナープラス ・e-tronスポーツサウンド ※Plusパッケージの選択不可。	PY2	W1D/PWL/F10/PXC/PYE/1XY	○	○	○	ー	**¥670,000**
テクノロジーパッケージ							
・MMI experience pro ARヘッドアップディスプレイ アンビエントライティングプロ/ダイナミックインタラクションライト USBクイックチャージング（フロント60W/リヤ100W） ・MMIパッセンジャーディスプレイ ・Bang & Olufsen 3Dプレミアムサウンドシステム（16スピーカー）/ フロントヘッドレストスピーカー ※S lineパッケージの選択必須。	PYH	WHK/KS5/8RT	○	○	○	○	**¥650,000**

●標準装備 ○オプション ー設定なし	キーオーダーコード	補助オーダーコード	Audi A6 Avant e-tron	Audi A6 Avant e-tron performance	Audi A6 Avant e-tron quattro	Audi S6 Avant e-tron	オプション価格
ラグジュアリーパッケージ							
・デジタルOLEDリヤライト/ダイナミックターンインディケーター ・イルミネーテッドAudi rings（リヤ） ・パワークロージングドア ・アダプティブエアサスペンション ・アウディドライブセレクト アシスタント	W1H	-	○	○	○	ー	**¥560,000**
ファンクションパッケージ							
・プライバシーガラス ・パワークロージングドア ・シートヒーター（フロント/リヤ） ・ステアリングヒーター ・リモートエアコンディショナープラス	WB9	PYE	ー	ー	ー	○	**¥260,000**

Audi A6 Avant e-tron
Audi S6 Avant e-tron
Special Optional Equipment

●標準装備 ○オプション ー設定なし	キーオーダーコード	補助オーダーコード	Audi A6 Avant e-tron	Audi A6 Avant e-tron performance	Audi A6 Avant e-tron quattro	Audi S6 Avant e-tron	オプション価格
ダークAudi rings&ブラックスタイリングパッケージ							
・ダークAudi rings ・ブラックスタイリングパッケージ ・エクステリアミラーハウジング ブラック ・ドアハンドル ブラック ※S lineパッケージの選択必須。	PAH	-	○	○	○	○	**¥170,000**
レザーフリーシートパッケージ							
・カスケードクロス/アーティフィシャルレザー ・インテリアエレメンツ カスケードクロス ※S lineパッケージの選択必須。	PWK	-	○	○	○	ー	**¥0**
レザーパッケージ ブラック							
・Sスポーツシート（フロント） ・パーフォレイテッドレザー/ファインナッパレザー Sロゴ ・インテリアエレメンツ ダイナミカ ・シートベンチレーション マッサージ機能（フロント） ※S lineパッケージの選択必須。	PW0	4D3	○	○	○	○	**¥600,000**
レザーパッケージ レッド							
・Sスポーツシート（フロント） ・パーフォレイテッドレザー/ファインナッパレザー アラスレッド Sロゴ ・インテリアエレメンツ ダイナミカ ・シートベンチレーション マッサージ機能（フロント）	PWQ	4D3	ー	ー	ー	○	**¥600,000**
・エマージェンシーブレーキアシスト（フロント/リヤ） ・3Dサラウンドビューカメラ ・パークアシストプロ	PY7	8J5/ FT5	○	○	○	○	**¥150,000**

●標準装備 ○オプション ー設定なし	キーオーダーコード	補助オーダーコード	Audi A6 Avant e-tron	Audi A6 Avant e-tron performance	Audi A6 Avant e-tron quattro	Audi S6 Avant e-tron	オプション価格
スマートパノラマガラスルーフ	3FP	-	○	○	○	○	**¥420,000**
プライバシーガラス	QL5	-	○	○	○	ー	**¥90,000**
バーチャルエクステリアミラー ※エクステリアミラープロジェクションライトは非装備。	PAF	-	○	○	○	○	**¥270,000**
アルミホイール 5ツインスポークデザイン ブラックメタリックポリッシュト（Audi Sport） フロント8.5J×21+245/40R21タイヤ、 リヤ9.5J×21+275/35R21タイヤ ※S lineパッケージの選択必須。	C1X	-	○	○	○	ー	**¥200,000**
アルミホイール マルチスポークSデザイン グラファイトグレー ポリッシュト フロント8.5J×21+245/40R21タイヤ、 リヤ9.5J×21+275/35R21タイヤ	55I	-	ー	ー	ー	○	**¥120,000**
アルミホイール 5アームダイナミックデザイン ブラックメタリックポリッシュト（Audi Sport） フロント8.5J×21+245/40R21タイヤ、 リヤ9.5J×21+275/35R21タイヤ	49E	-	ー	ー	ー	○	**¥200,000**
カラードブレーキキャリパー レッド	PC2	-	ー	ー	ー	○	**¥80,000**
デコラティブパネル カーボンスクエアストラクチャー	5MK	-	ー	ー	ー	○	**¥110,000**
MMIパッセンジャーディスプレイ	JH1	-	○	○	○	○	**¥170,000**

Wheels & Tires



アルミホイール 5アームダイナミックデザイン
プラチナムグレー
フロント8J×19+225/55R19タイヤ、
リヤ8.5J×19+245/50R19タイヤ

●標準装備
Audi A6 Sportback e-tron / A6 Avant e-tron



アルミホイール 5ツインスポークデザイン
ブラックメタリックポリッシュト（Audi Sport）
フロント 8.5J×21+245/40R21タイヤ、
リヤ9.5J×21+275/35R21タイヤ

○オプション
Audi A6 Sportback e-tron / A6 Avant e-tron
※S lineパッケージの選択必須。



アルミホイール 5スポークトライポッドデザイン
ブラックメタリックポリッシュト（Audi Sport）
フロント8J×20+235/45R20タイヤ、
リヤ9J×20+265/40R20タイヤ

●標準装備
Audi S6 Sportback e-tron / S6 Avant e-tron
○オプション
Audi A6 Sportback e-tron / A6 Avant e-tron
※S lineパッケージとしてセットオプション。



アルミホイール マルチスポークSデザイン
グラファイトグレーポリッシュト
フロント 8.5J×21+245/40R21タイヤ、
リヤ9.5J×21+275/35R21タイヤ

○オプション
Audi S6 Sportback e-tron / S6 Avant e-tron



アルミホイール 5ツインスポークエンボスデザイン
プラチナムグレー
フロント8J×20+235/45R20タイヤ、
リヤ9J×20+265/40R20タイヤ

○オプション
Audi A6 Sportback e-tron / A6 Avant e-tron
※Plusパッケージとしてセットオプション。



アルミホイール 5アームダイナミックデザイン
ブラックメタリックポリッシュト（Audi Sport）
フロント 8.5J×21+245/40R21タイヤ、
リヤ9.5J×21+275/35R21タイヤ

○オプション
Audi S6 Sportback e-tron / S6 Avant e-tron

Decorative Inlays



マットブラッシュトアルミニウム アンスラサイト

●標準装備
Audi A6 Sportback e-tron / A6 Avant e-tron



カーボンスクエアストラクチャー

○オプション
Audi S6 Sportback e-tron / S6 Avant e-tron



マットブラッシュトアルミニウム
リニアエンボス アンスラサイト

●標準装備
Audi S6 Sportback e-tron / S6 Avant e-tron
○オプション
Audi A6 Sportback e-tron / A6 Avant e-tron
※S lineパッケージとしてセットオプション。

※ホイールカラー、デコラティブパネルは印刷インクの性質上、実際の色とは異なって見える場合があります。

Seat Colours

●標準装備 ○オプション ー設定なし		Audi A6 Sportback e-tron / Audi A6 Avant e-tron	Audi A6 Sportback e-tron / Audi A6 Avant e-tron performance	Audi A6 Sportback e-tron / Audi A6 Avant e-tron quattro	Audi S6 Sportback e-tron / Audi S6 Avant e-tron
スタンダードシート					
レザー/ アーティフィシャルレザー	 ブラック（スチールグレーステッチ） FW	●	●	●	ー
スポーツシート（フロント）					
レザー/ アーティフィシャルレザー Sロゴ	 ブラック（スチールグレーステッチ） GX	○	○	○	●
カスケードクロス/ アーティフィシャルレザー	 ブラック（カルダモンベージュステッチ） OT	○	○	○	ー

●標準装備 ○オプション ー設定なし		Audi A6 Sportback e-tron / Audi A6 Avant e-tron	Audi A6 Sportback e-tron / Audi A6 Avant e-tron performance	Audi A6 Sportback e-tron / Audi A6 Avant e-tron quattro	Audi S6 Sportback e-tron / Audi S6 Avant e-tron
Sスポーツシート（フロント）					
パーフォレイテッドレザー/ ファインナッパレザー Sロゴ	 ブラック（スチールグレーステッチ） GX	○	○	○	○
	 アラスレッド（スチールグレーステッチ） OR	ー	ー	ー	○

Interior Colours

インテリアコード	シート - ドアトリム	ダッシュボード上部 - 下部	カーペット	天井
FW	ブラック（スチールグレーステッチ）-ブラック	ブラック - ブラック	ブラック	ロックグレー
GX	ブラック（スチールグレーステッチ）-ブラック	ブラック - ブラック	ブラック	ブラック
OR	アラスレッド（スチールグレーステッチ）-ブラック	ブラック - ブラック	ブラック	ブラック
OT	ブラック（カルダモンベージュステッチ）-ブラック	ブラック - ブラック	ブラック	ブラック

※シートカラーは印刷インクの性質上、実際の色とは異なって見える場合があります。

Specifications

		Audi A6 Sportback e-tron	Audi A6 Sportback e-tron performance	Audi A6 Sportback e-tron performance レンジプラスパッケージ装着車	Audi A6 Sportback e-tron quattro	Audi S6 Sportback e-tron
型式		ZAA-GH01	ZAA-GH01A	ZAA-GH01A	ZAA-GH11	ZAA-GHSA
ステアリング位置		右	右	右	右	右
寸法・重量	全長（mm）	4,930	4,930	4,930	4,930	4,930
	全幅（mm）	1,925	1,925	1,925	1,925	1,925
	全高（mm）	1,495*5	1,495*5	1,470	1,495*5	1,465
	ホイールベース（mm）	2,950	2,950	2,950	2,950	2,950
	トレッド　フロント（mm）	1,660*24	1,660*24	1,660	1,660*24	1,670*25
	リヤ（mm）	1,620*24	1,620*24	1,620	1,620*24	1,615*25
	車両重量（kg）	2,130*1-*4*6	2,210*1-*4*6	2,210	2,320*1*6*8*12*14	2,350*1*4*22
トランク容量（ℓ）（VDA値）		502	502	502	502	502
乗車定員（名）		5	5	5	5	5
駆動方式		RWD	RWD	RWD	quattro（4WD）	quattro（4WD）
性能	最小回転半径（m）	5.7	5.7	5.7	5.7	5.7
	一充電走行距離（km）（WLTCモード）	647	786	872	736	730
	交流電力量消費率（Wh/km）（WLTCモード）	133	138	123	146	148
	LMH交流電力量消費率（電気自動車）					
	市街地モード（Wh/km）（WLTCモード）	123	129	117	137	139
	郊外モード（Wh/km）（WLTCモード）	128	132	118	142	143
	高速道路モード（Wh/km）（WLTCモード）	142	147	129	154	156
	冷媒の種類（GWP値）/使用量	R-1234yf（1）/1,200	R-1234yf（1）/1,200	R-1234yf（1）/1,200	R-1234yf（1）/1,200	R-1234yf（1）/1,200

*1　スマートパノラマガラスルーフ装着車の場合+20kgとなります。
*2　S lineパッケージ装着車の場合+10kgとなります。
*3　スマートパノラマガラスルーフ+S lineパッケージ装着車の場合+20kgとなります。
*4　テクノロジーパッケージ装着車の場合+10kgとなります。
*5　ラグジュアリーパッケージ装着車の場合−25mmとなります。
*6　ラグジュアリーパッケージ装着車の場合+10kgとなります。
*7　ラグジュアリーパッケージ+S lineパッケージ+テクノロジーパッケージ装着車の場合+30kgとなります。
*8　ラグジュアリーパッケージ+S lineパッケージ+テクノロジーパッケージ+スマートパノラマガラスルーフ装着車の場合+40kgとなります。
*9　ラグジュアリーパッケージ装着車の場合−20mmとなります。
*10　スマートパノラマガラスルーフ装着車の場合+10kgとなります。
*11　S lineパッケージ+MMIパッセンジャーディスプレイ装着車の場合+10kgとなります。
*12　テクノロジーパッケージ+S lineパッケージ+スマートパノラマガラスルーフ装着車の場合+30kgとなります。
*13　ラグジュアリーパッケージ+S lineパッケージ+テクノロジーパッケージ装着車の場合+20kgとなります。
*14　テクノロジーパッケージ+S lineパッケージ装着車の場合+20kgとなります。
*15　MMIパッセンジャーディスプレイ装着車の場合+10kgとなります。
*16　スマートパノラマガラスルーフ+MMIパッセンジャーディスプレイ装着車の場合+20kgとなります。
*17　スマートパノラマガラスルーフ+MMIパッセンジャーディスプレイ+S lineパッケージ装着車の場合+30kgとなります。
*18　ラグジュアリーパッケージ+S lineパッケージ+MMIパッセンジャーディスプレイ装着車の場合+20kgとなります。
*19　S lineパッケージ+テクノロジーパッケージ装着車の場合+20kgとなります。
*20　ラグジュアリーパッケージ+S lineパッケージ+MMIパッセンジャーディスプレイ+スマートパノラマガラスルーフ装着車の場合+40kgとなります。
*21　ラグジュアリーパッケージ+S lineパッケージ+テクノロジーパッケージ+スマートパノラマガラスルーフ装着車の場合+50kgとなります。
*22　テクノロジーパッケージ+スマートパノラマガラスルーフ装着車の場合+20kgとなります。
*23　テクノロジーパッケージ+S lineパッケージ+スマートパノラマガラスルーフ装着車の場合+40kgとなります。
*24　20インチホイール装着車の場合トレッド：フロント1,670mm、リヤ1,620mm、タイヤ：フロント235/45R20、リヤ265/40R20となります。
　　21インチホイール装着車の場合トレッド：フロント1,655mm、リヤ1,605mm、タイヤ：フロント245/40R21、リヤ275/35R21となります。
*25　21インチホイール装着車の場合トレッド：フロント1,655mm、リヤ1,600mm、タイヤ：フロント245/40R21、リヤ275/35R21となります。

※交流電力量消費率、一充電走行距離は国土交通省審査値。定められた試験条件での値です。
実際の走行時には、使用環境（気象、渋滞等）や運転方法（急発進、エアコン使用等）に応じて大きく異なります。
・WLTCモード：市街地、郊外、高速道路の各走行モードを平均的な使用時間配分で構成した国際的な走行モード。
・市街地モード：信号や渋滞等の影響を受ける比較的低速な走行を想定。
・郊外モード：信号や渋滞等の影響をあまり受けない走行を想定。
・高速道路モード：高速道路等での走行を想定。
※アウディジャパン / フォルクスワーゲン グループ ジャパン 株式会社は2023年までに、エアコンで使用するフロン冷媒の目標GWP*値150以下（国内向け年間出荷台数の加重平均値）の達成を目指しています。
*GWP（Global Warming Potential地球温暖化係数）

Specifications

		Audi A6 Sportback e-tron	Audi A6 Sportback e-tron performance	Audi A6 Sportback e-tron performance レンジプラスパッケージ装着車	Audi A6 Sportback e-tron quattro	Audi S6 Sportback e-tron
電動機	電動機型式	ECC	ECC	ECC	ECF-ECC	ECF-ECC
	定格出力(kW)	100	120	120	170 (フロント:50/リヤ:120)	170 (フロント:50/リヤ:120)
	システム最高出力(kW)	210 (ローンチコントロール起動時: 240)	270 (ローンチコントロール起動時: 280)	270 (ローンチコントロール起動時: 280)	315 (ローンチコントロール起動時: 340)	370 (ローンチコントロール起動時: 405)
	最高出力(kW/rpm) フロント	-	-	-	140/4,900-10,000	140/4,900-10,000
	リヤ	210/4,700-15,500	270/4,600-10,700	270/4,600-10,700	280/4,700-10,000	280/4,700-10,000
	最大トルク(Nm/rpm) フロント	-	-	-	275/0-4,800	275/0-4,800
	リヤ	435/0-4,600	565/0-4,500	565/0-4,500	580/0-4,600	580/0-4,600
駆動用バッテリー	種類	リチウム・イオン電池	リチウム・イオン電池	リチウム・イオン電池	リチウム・イオン電池	リチウム・イオン電池
	総電圧(V)	662	662	662	662	662
諸装置	トランスミッション	1速固定式	1速固定式	1速固定式	1速固定式	1速固定式
	サスペンション フロント	5リンク式マルチリンク	5リンク式マルチリンク	5リンク式マルチリンク	5リンク式マルチリンク	5リンク式マルチリンク
	リヤ	5リンク式マルチリンク	5リンク式マルチリンク	5リンク式マルチリンク	5リンク式マルチリンク	5リンク式マルチリンク
	ステアリング	ラック・ピニオン式	ラック・ピニオン式	ラック・ピニオン式	ラック・ピニオン式	ラック・ピニオン式
	ブレーキ フロント	ディスク	ディスク	ディスク	ディスク	ディスク
	リヤ	ディスク	ディスク	ディスク	ディスク	ディスク
	タイヤ	フロント225/55R19	フロント225/55R19	フロント225/55R19	フロント225/55R19	フロント235/45R20
		リヤ245/50R19*24	リヤ245/50R19*24	リヤ245/50R19	リヤ245/50R19*24	リヤ265/40R20*25

*1 スマートパノラマガラスルーフ装着車の場合+20kgとなります。
*2 S lineパッケージ装着車の場合+10kgとなります。
*3 スマートパノラマガラスルーフ+S lineパッケージ装着車の場合+20kgとなります。
*4 テクノロジーパッケージ装着車の場合+10kgとなります。
*5 ラグジュアリーパッケージ装着車の場合−25mmとなります。
*6 ラグジュアリーパッケージ装着車の場合+10kgとなります。
*7 ラグジュアリーパッケージ+S lineパッケージ+テクノロジーパッケージ装着車の場合+30kgとなります。
*8 ラグジュアリーパッケージ+S lineパッケージ+テクノロジーパッケージ+スマートパノラマガラスルーフ装着車の場合+40kgとなります。
*9 ラグジュアリーパッケージ装着車の場合−20mmとなります。
*10 スマートパノラマガラスルーフ装着車の場合+10kgとなります。
*11 S lineパッケージ+MMIパッセンジャーディスプレイ装着車の場合+10kgとなります。
*12 テクノロジーパッケージ+S lineパッケージ+スマートパノラマガラスルーフ装着車の場合+30kgとなります。
*13 ラグジュアリーパッケージ+S lineパッケージ+テクノロジーパッケージ装着車の場合+20kgとなります。
*14 テクノロジーパッケージ+S lineパッケージ装着車の場合+20kgとなります。
*15 MMIパッセンジャーディスプレイ装着車の場合+10kgとなります。
*16 スマートパノラマガラスルーフ+MMIパッセンジャーディスプレイ装着車の場合+20kgとなります。
*17 スマートパノラマガラスルーフ+MMIパッセンジャーディスプレイ+S lineパッケージ装着車の場合+30kgとなります。
*18 ラグジュアリーパッケージ+S lineパッケージ+MMIパッセンジャーディスプレイ装着車の場合+20kgとなります。
*19 S lineパッケージ+テクノロジーパッケージ装着車の場合+20kgとなります。
*20 ラグジュアリーパッケージ+S lineパッケージ+MMIパッセンジャーディスプレイ+スマートパノラマガラスルーフ装着車の場合+40kgとなります。
*21 ラグジュアリーパッケージ+S lineパッケージ+テクノロジーパッケージ+スマートパノラマガラスルーフ装着車の場合+50kgとなります。
*22 テクノロジーパッケージ+スマートパノラマガラスルーフ装着車の場合+20kgとなります。
*23 テクノロジーパッケージ+S lineパッケージ+スマートパノラマガラスルーフ装着車の場合+40kgとなります。
*24 20インチホイール装着車の場合トレッド:フロント1,670mm、リヤ1,620mm、タイヤ:フロント235/45R20、リヤ265/40R20となります。
21インチホイール装着車の場合トレッド:フロント1,655mm、リヤ1,605mm、タイヤ:フロント245/40R21、リヤ275/35R21となります。
*25 21インチホイール装着車の場合トレッド:フロント1,655mm、リヤ1,600mm、タイヤ:フロント245/40R21、リヤ275/35R21となります。

Specifications

		Audi A6 Avant e-tron	Audi A6 Avant e-tron performance	Audi A6 Avant e-tron quattro	Audi S6 Avant e-tron
型式		ZAA-GH01	ZAA-GH01A	ZAA-GH11	ZAA-GHSA
ステアリング位置		右	右	右	右
寸法・重量	全長（mm）	4,930	4,930	4,930	4,930
	全幅（mm）	1,925	1,925	1,925	1,925
	全高（mm）	1,530*9	1,530*9	1,530*9	1,505
	ホイールベース（mm）	2,950	2,950	2,950	2,950
	トレッド　フロント（mm）	1,660*24	1,660*24	1,660*24	1,670*25
	リヤ（mm）	1,620*24	1,620*24	1,620*24	1,615*25
	車両重量（kg）	2,140*1-*4*6	2,230*4*6*10*12*13	2,330*1*2*3*6*7*11*15-*21*23	2,360*1*4
トランク容量（ℓ）（VDA値）		502	502	502	502
乗車定員（名）		5	5	5	5
駆動方式		RWD	RWD	quattro（4WD）	quattro（4WD）
性能	最小回転半径（m）	5.7	5.7	5.7	5.7
	一充電走行距離（km）（WLTCモード）	619	750	704	707
	交流電力量消費率（Wh/km）（WLTCモード）	139	144	153	152
	LMH交流電力量消費率（電気自動車）				
	市街地モード（Wh/km）（WLTCモード）	124	131	139	141
	郊外モード（Wh/km）（WLTCモード）	131	137	146	146
	高速道路モード（Wh/km）（WLTCモード）	151	156	164	162
	冷媒の種類（GWP値）/使用量	R-1234yf（1）/1,200	R-1234yf（1）/1,200	R-1234yf（1）/1,200	R-1234yf（1）/1,200

*1　スマートパノラマガラスルーフ装着車の場合+20kgとなります。
*2　S lineパッケージ装着車の場合+10kgとなります。
*3　スマートパノラマガラスルーフ+S lineパッケージ装着車の場合+20kgとなります。
*4　テクノロジーパッケージ装着車の場合+10kgとなります。
*5　ラグジュアリーパッケージ装着車の場合−25mmとなります。
*6　ラグジュアリーパッケージ装着車の場合+10kgとなります。
*7　ラグジュアリーパッケージ+S lineパッケージ+テクノロジーパッケージ装着車の場合+30kgとなります。
*8　ラグジュアリーパッケージ+S lineパッケージ+テクノロジーパッケージ+スマートパノラマガラスルーフ装着車の場合+40kgとなります。
*9　ラグジュアリーパッケージ装着車の場合−20mmとなります。
*10 スマートパノラマガラスルーフ装着車の場合+10kgとなります。
*11 S lineパッケージ+MMIパッセンジャーディスプレイ装着車の場合+10kgとなります。
*12 テクノロジーパッケージ+S lineパッケージ+スマートパノラマガラスルーフ装着車の場合+30kgとなります。
*13 ラグジュアリーパッケージ+S lineパッケージ+テクノロジーパッケージ装着車の場合+20kgとなります。
*14 テクノロジーパッケージ+S lineパッケージ装着車の場合+20kgとなります。
*15 MMIパッセンジャーディスプレイ装着車の場合+10kgとなります。
*16 スマートパノラマガラスルーフ+MMIパッセンジャーディスプレイ装着車の場合+20kgとなります。
*17 スマートパノラマガラスルーフ+MMIパッセンジャーディスプレイ+S lineパッケージ装着車の場合+30kgとなります。
*18 ラグジュアリーパッケージ+S lineパッケージ+MMIパッセンジャーディスプレイ装着車の場合+20kgとなります。
*19 S lineパッケージ+テクノロジーパッケージ装着車の場合+20kgとなります。
*20 ラグジュアリーパッケージ+S lineパッケージ+MMIパッセンジャーディスプレイ+スマートパノラマガラスルーフ装着車の場合+40kgとなります。
*21 ラグジュアリーパッケージ+S lineパッケージ+テクノロジーパッケージ+スマートパノラマガラスルーフ装着車の場合+50kgとなります。
*22 テクノロジーパッケージ+スマートパノラマガラスルーフ装着車の場合+20kgとなります。
*23 テクノロジーパッケージ+S lineパッケージ+スマートパノラマガラスルーフ装着車の場合+40kgとなります。
*24 20インチホイール装着車の場合トレッド：フロント1,670mm、リヤ1,620mm、タイヤ：フロント235/45R20、リヤ265/40R20となります。
　　21インチホイール装着車の場合トレッド：フロント1,655mm、リヤ1,605mm、タイヤ：フロント245/40R21、リヤ275/35R21となります。
*25 21インチホイール装着車の場合トレッド：フロント1,655mm、リヤ1,600mm、タイヤ：フロント245/40R21、リヤ275/35R21となります。

※交流電力量消費率、一充電走行距離は国土交通省審査値。定められた試験条件での値です。
実際の走行時には、使用環境（気象、渋滞等）や運転方法（急発進、エアコン使用等）に応じて大きく異なります。
・WLTCモード：市街地、郊外、高速道路の各走行モードを平均的な使用時間配分で構成した国際的な走行モード。
・市街地モード：信号や渋滞等の影響を受ける比較的低速な走行を想定。
・郊外モード：信号や渋滞等の影響をあまり受けない走行を想定。
・高速道路モード：高速道路等での走行を想定。
※アウディジャパン / フォルクスワーゲン グループ ジャパン 株式会社は2023年までに、エアコンで使用するフロン冷媒の目標GWP*値150以下（国内向け年間出荷台数の加重平均値）の達成を目指しています。
*GWP（Global Warming Potential地球温暖化係数）

Specifications

		Audi A6 Avant e-tron	Audi A6 Avant e-tron performance	Audi A6 Avant e-tron quattro	Audi S6 Avant e-tron
電動機	電動機型式	ECC	ECC	ECF-ECC	ECF-ECC
	定格出力（kW）	100	120	170 （フロント：50/リヤ：120）	170 （フロント：50/リヤ：120）
	システム最高出力（kW）	210 （ローンチコントロール起動時：240）	270 （ローンチコントロール起動時：280）	315 （ローンチコントロール起動時：340）	370 （ローンチコントロール起動時：405）
	最高出力（kW/rpm） フロント	-	-	140/4,900-10,000	140/4,900-10,000
	リヤ	210/4,700-15,500	270/4,600-10,700	280/4,700-10,000	280/4,700-10,000
	最大トルク（Nm/rpm） フロント	-	-	275/0-4,800	275/0-4,800
	リヤ	435/0-4,600	565/0-4,500	580/0-4,600	580/0-4,600
駆動用バッテリー	種類	リチウム・イオン電池	リチウム・イオン電池	リチウム・イオン電池	リチウム・イオン電池
	総電圧（V）	662	662	662	662
諸装置	トランスミッション	1速固定式	1速固定式	1速固定式	1速固定式
	サスペンション フロント	5リンク式マルチリンク	5リンク式マルチリンク	5リンク式マルチリンク	5リンク式マルチリンク
	リヤ	5リンク式マルチリンク	5リンク式マルチリンク	5リンク式マルチリンク	5リンク式マルチリンク
	ステアリング	ラック・ピニオン式	ラック・ピニオン式	ラック・ピニオン式	ラック・ピニオン式
	ブレーキ フロント	ディスク	ディスク	ディスク	ディスク
	リヤ	ディスク	ディスク	ディスク	ディスク
	タイヤ	フロント225/55R19	フロント225/55R19	フロント225/55R19	フロント235/45R20
		リヤ245/50R19*24	リヤ245/50R19*24	リヤ245/50R19*24	リヤ265/40R20*25

*1　スマートパノラマガラスルーフ装着車の場合+20kgとなります。
*2　S lineパッケージ装着車の場合+10kgとなります。
*3　スマートパノラマガラスルーフ+S lineパッケージ装着車の場合+20kgとなります。
*4　テクノロジーパッケージ装着車の場合+10kgとなります。
*5　ラグジュアリーパッケージ装着車の場合−25mmとなります。
*6　ラグジュアリーパッケージ装着車の場合+10kgとなります。
*7　ラグジュアリーパッケージ+S lineパッケージ+テクノロジーパッケージ装着車の場合+30kgとなります。
*8　ラグジュアリーパッケージ+S lineパッケージ+テクノロジーパッケージ+スマートパノラマガラスルーフ装着車の場合+40kgとなります。
*9　ラグジュアリーパッケージ装着車の場合−20mmとなります。
*10　スマートパノラマガラスルーフ装着車の場合+10kgとなります。
*11　S lineパッケージ+MMIパッセンジャーディスプレイ装着車の場合+10kgとなります。
*12　テクノロジーパッケージ+S lineパッケージ+スマートパノラマガラスルーフ装着車の場合+30kgとなります。
*13　ラグジュアリーパッケージ+S lineパッケージ+テクノロジーパッケージ装着車の場合+20kgとなります。
*14　テクノロジーパッケージ+S lineパッケージ装着車の場合+20kgとなります。
*15　MMIパッセンジャーディスプレイ装着車の場合+10kgとなります。
*16　スマートパノラマガラスルーフ+MMIパッセンジャーディスプレイ装着車の場合+20kgとなります。
*17　スマートパノラマガラスルーフ+MMIパッセンジャーディスプレイ+S lineパッケージ装着車の場合+30kgとなります。
*18　ラグジュアリーパッケージ+S lineパッケージ+MMIパッセンジャーディスプレイ装着車の場合+20kgとなります。
*19　S lineパッケージ+テクノロジーパッケージ装着車の場合+20kgとなります。
*20　ラグジュアリーパッケージ+S lineパッケージ+MMIパッセンジャーディスプレイ+スマートパノラマガラスルーフ装着車の場合+40kgとなります。
*21　ラグジュアリーパッケージ+S lineパッケージ+テクノロジーパッケージ+スマートパノラマガラスルーフ装着車の場合+50kgとなります。
*22　テクノロジーパッケージ+スマートパノラマガラスルーフ装着車の場合+20kgとなります。
*23　テクノロジーパッケージ+S lineパッケージ+スマートパノラマガラスルーフ装着車の場合+40kgとなります。
*24　20インチホイール装着車の場合トレッド：フロント1,670mm、リヤ1,620mm、タイヤ：フロント235/45R20、リヤ265/40R20となります。
　　21インチホイール装着車の場合トレッド：フロント1,655mm、リヤ1,605mm、タイヤ：フロント245/40R21、リヤ275/35R21となります。
*25　21インチホイール装着車の場合トレッド：フロント1,655mm、リヤ1,600mm、タイヤ：フロント245/40R21、リヤ275/35R21となります。

Dimensions

Audi A6 Sportback e-tron

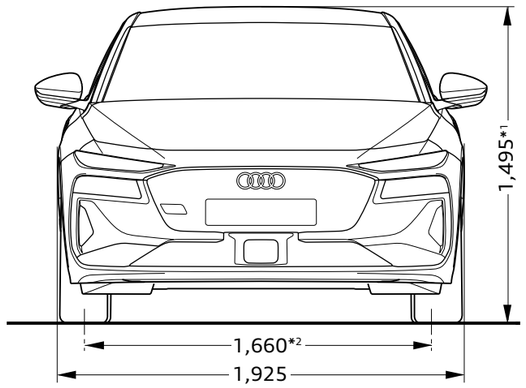

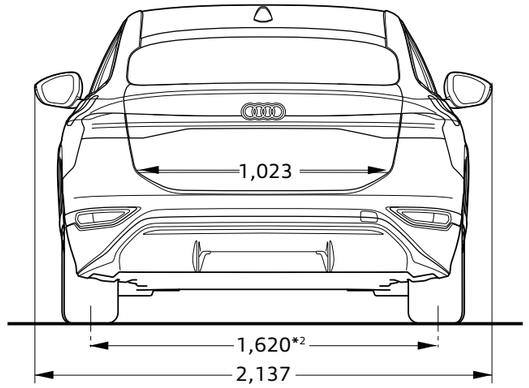

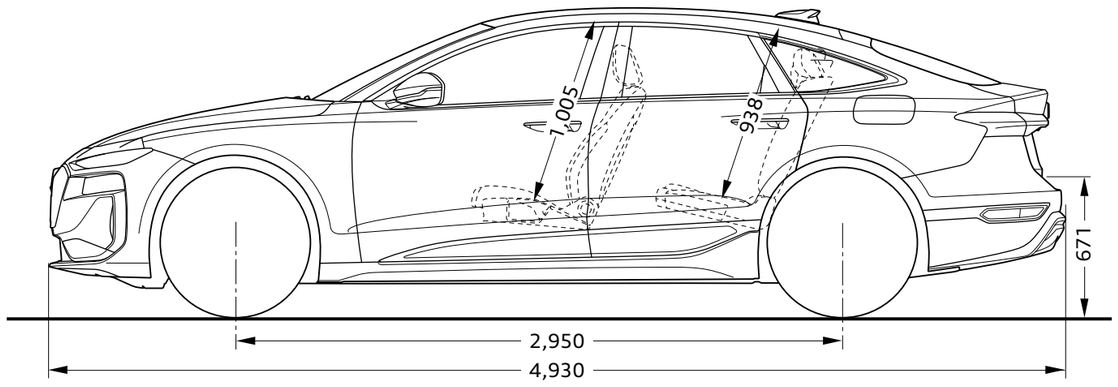

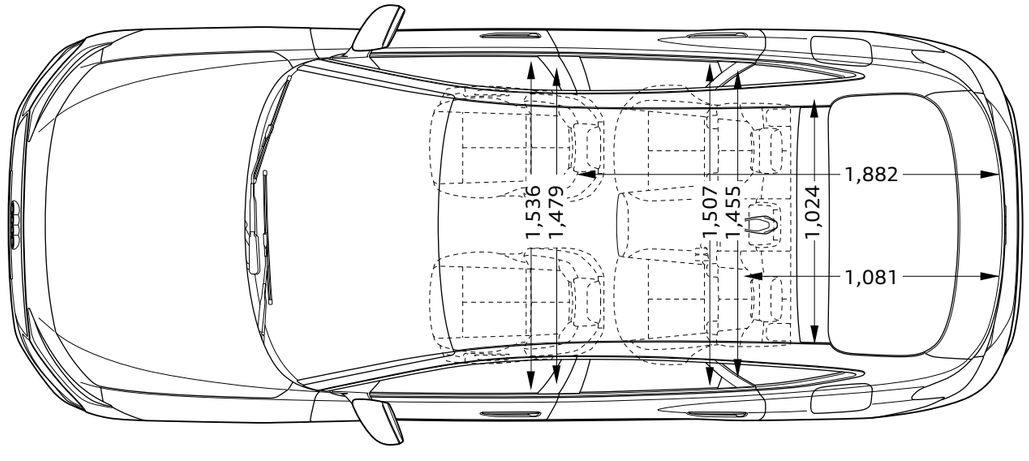

Audi S6 Sportback e-tron

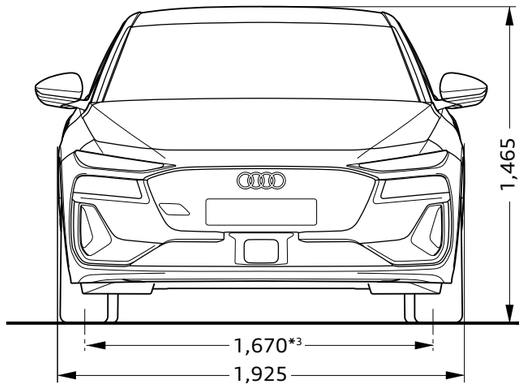

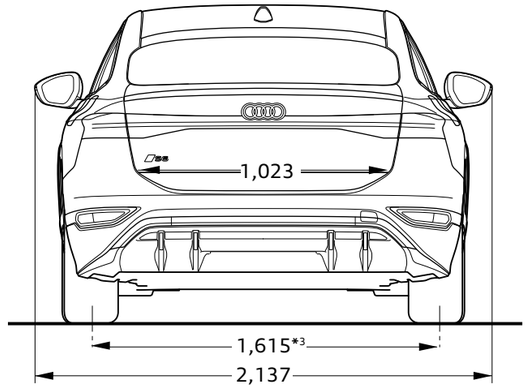

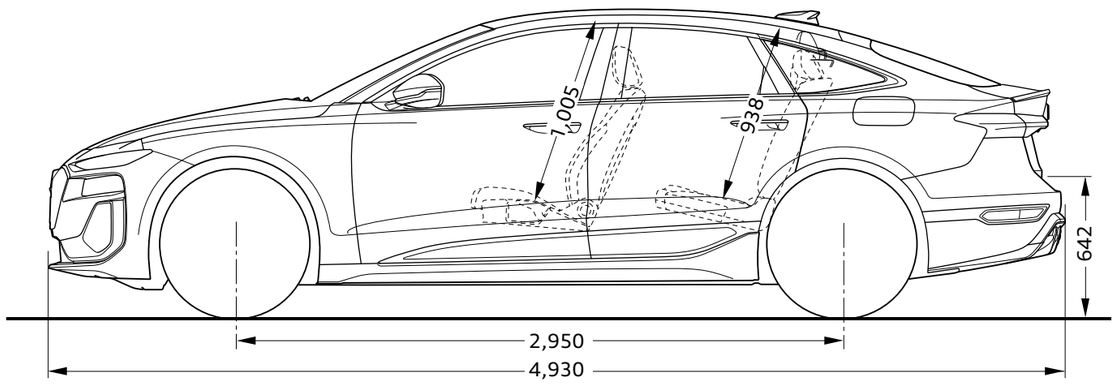

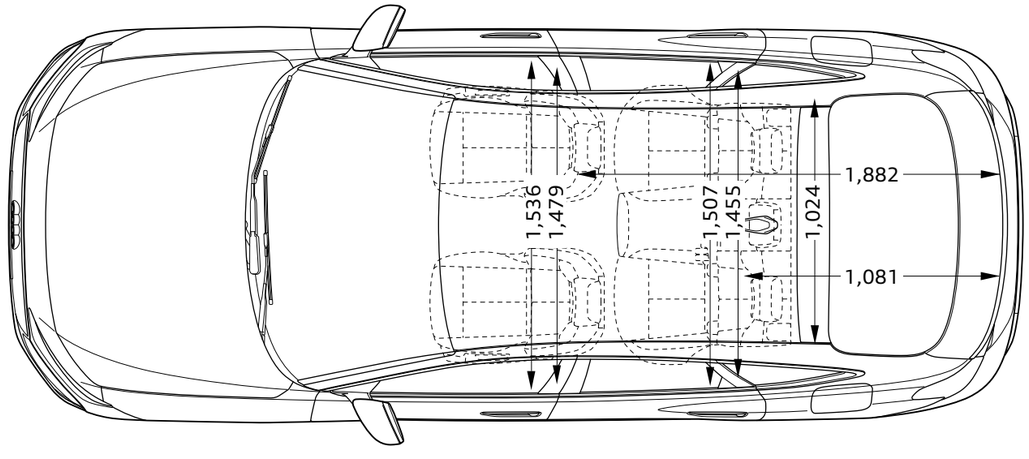

*1 ラグジュアリーパッケージ装着車、レンジプラスパッケージ装着車の場合−25mmとなります。
*2 20インチホイール装着車の場合フロント1,670mm、リヤ1,620mm。21インチホイール装着車の場合フロント1,655mm、リヤ1,605mmとなります。
*3 21インチホイール装着車の場合フロント1,655mm、リヤ1,600mmとなります。

※単位：mm　イラストは欧州仕様車となります。車両は日本仕様とは異なります。

Dimensions

Audi A6 Avant e-tron

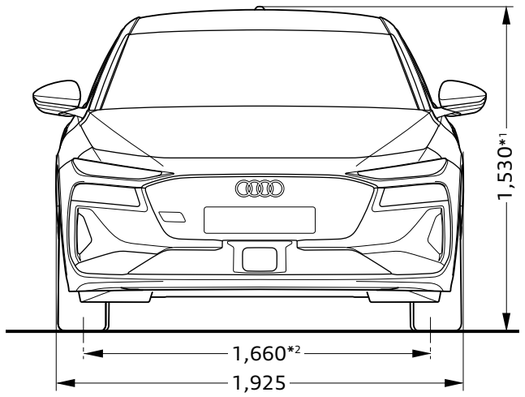

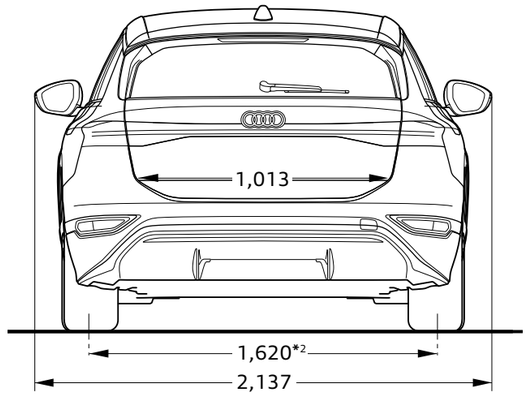

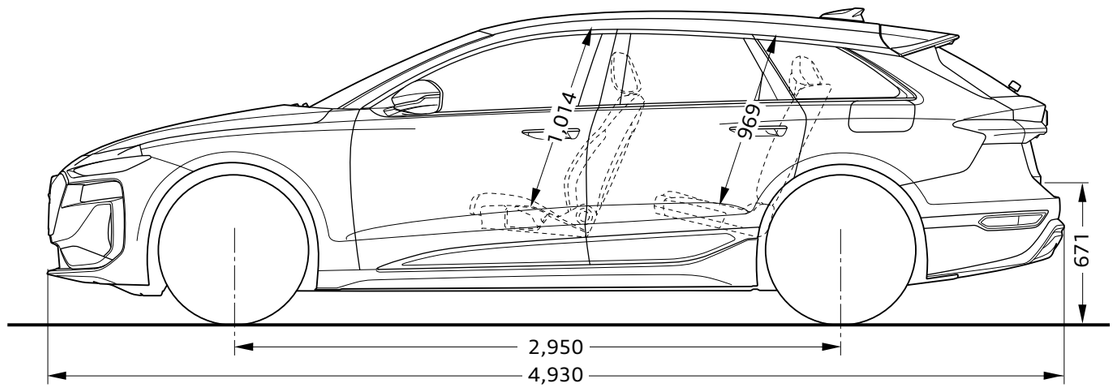

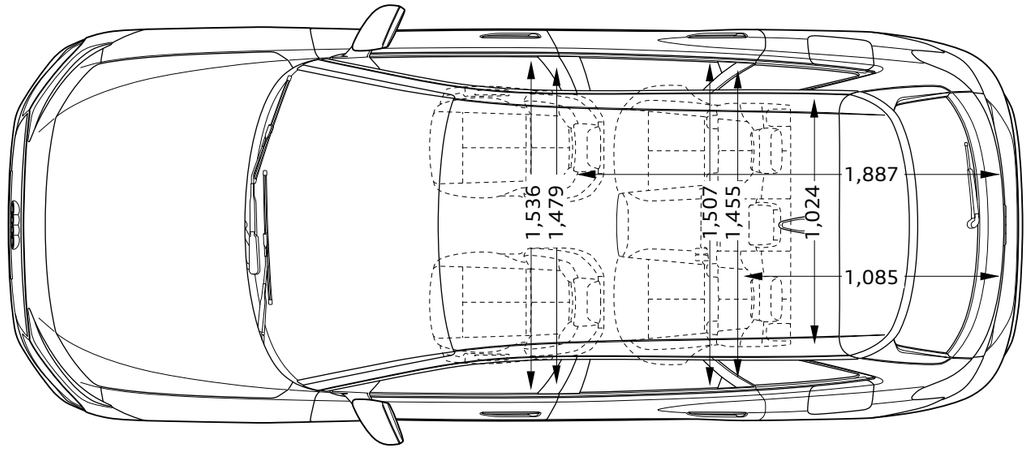

Audi S6 Avant e-tron

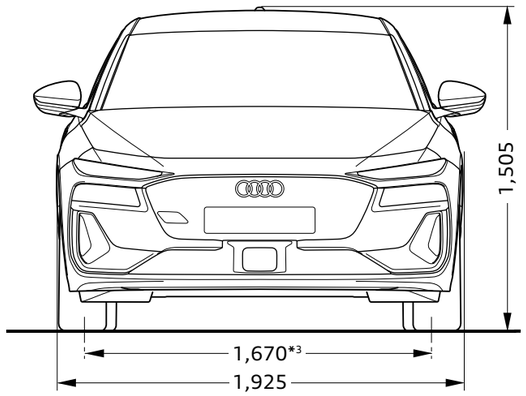

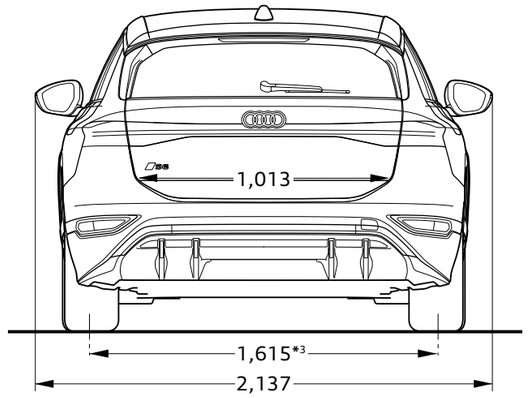

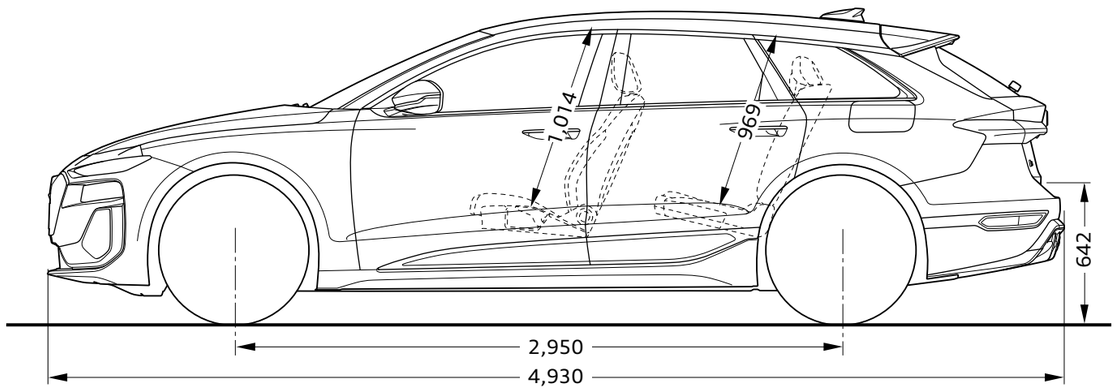

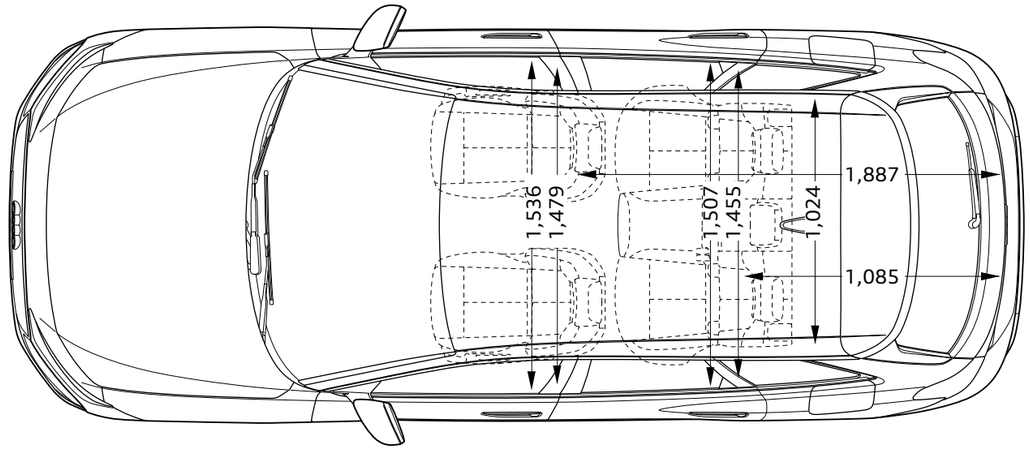

*1 ラグジュアリーパッケージ装着車の場合−20mmとなります。
*2 20インチホイール装着車の場合フロント1,670mm、リヤ1,620mm。21インチホイール装着車の場合フロント1,655mm、リヤ1,605mmとなります。
*3 21インチホイール装着車の場合フロント1,655mm、リヤ1,600mmとなります。

※単位：mm　イラストは欧州仕様車となります。車両は日本仕様とは異なります。





Audiが推進するサステイナビリティ

Audiは持続可能な社会の実現に向けて、地球温暖化、資源の枯渇、自然破壊を大きな課題として捉え、様々なアプローチでサステイナビリティに貢献しています。
2025年までに二酸化炭素排出量の30%削減*を目標に掲げ、持続可能な未来へのカギとなる電気自動車モデルe-tronのラインアップを拡充。
シートなどに再生素材を採用する他、生産段階からCO_2を削減する対策を実施するなどあらゆるプロセスにおいても積極的な環境施策を展開。
また環境負荷低減に寄与するサービスとの連携を積極的に行っています。

* 対2020年比

生産段階からCO_2や廃棄物の排出を徹底的に低減

Audiは生産段階から資源保全に取り組んでいます。工業用水の処理やアルミニウムなどの資源の節約、廃棄物のリサイクルといった対策を施し、資源の削減・再利用による循環を実現。また、 Audi e-tron GTをはじめ再生素材を採用したレザーフリーのインテリアの導入にも取り組んでいます。



全世界のAudi工場をカーボンニュートラルへ

Audiは、環境プログラム「Mission:Zero」を通じて、生産とロジスティクスにおけるCO_2を削減するために、すべての対策を統合することにより、2025年までに、全世界の工場を完全にカーボンニュートラル化することを目指しています。すでにブリュッセル工場、ハンガリア工場が、それぞれ2018年、2020年にカーボンニュートラルを達成しています。



外出先での充電

PCA PREMIUM CHARGING ALLIANCE

プレミアム チャージング アライアンスの詳細はこちら

プレミアム チャージング アライアンスはアライアンスに加盟しているブランドのBEV（電気自動車）モデルオーナー様に向けて、各ブランドのディーラーネットワークおよび都市部に展開する、最大150kW*出力のCHAdeMO規格急速充電器ネットワークを統合した充電サービスです。外出先での充電はスマートフォンに専用アプリをインストールすれば、全国の専用急速充電器をすばやく検索。特定の認証カード無しに、専用充電器のご利用とお支払いを簡単に済ませることができます。充電サービスは、24時間365日ご利用いただけます。

* PCA専用急速充電器はAudi 正規ディーラー、ポルシェ正規販売店は最大150kWの出力で運用、フォルクスワーゲンの正規販売店は最大90kWで運用中です。
※最新の設置数はオフィシャルサイトをご覧ください。
※プレミアム チャージング アライアンス専用Appが必要になります。
※既存のe-tronディーラーに設置されているe-Mobility Power加入の充電器は、順次150kW充電器に置き換えられプレミアム チャージング アライアンスに変更予定です。

アプリでスマートにご利用可能。

1. スマートフォンに専用アプリ「Premium Charging Alliance」をダウンロード。
2. お客様情報、車両識別番号（VIN）、クレジットカード情報などを登録。
3. 充電ステーションを検索、アプリで充電スタート/ストップ。お支払いもアプリで完了。※認証カードは不要です。

ご自宅での充電

e-tron Charging Kit

シンプルな操作で充電を可能にする普通充電用ユニット*。LEDライトで充電状態を確認できます。3kW充電用（標準装備）と、高出力な、ウォールブラケット付きの8kW充電用（別売）をご用意。

* 別途充電設備工事が必要です。
※本ユニットは、急速充電にはご使用できません。

家庭用充電器の設置事前チェックはこちら

リモート充電操作

myAudi

myAudiはアプリに接続するだけで、クルマから離れた場所でもスマートフォンを使い、バッテリー残量の確認やエアコンディショナーとタイマー充電のオン・オフができるなどリモート操作の利便性を最大限に高めています。また、車両のリモートロック・アンロック、車両の位置情報確認も可能です。

※Audi Q4 e-tronはAudi connect非搭載となります。
※利用可能な機能はモデルによって異なります。

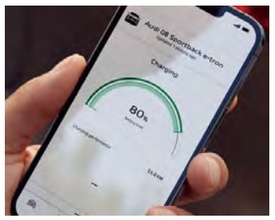

※お客様が、植込み型心臓ペースメーカーまたは植込み型除細動器を装着されている場合等は、電気自動車の充電器の操作について下記の点に必ずご注意ください。家庭用普通充電器および急速充電器の操作について、医師や医療用電気機器製造業者などに、事前に医療用電気機器への影響の有無を確認してください。
1 電気自動車の急速充電器はご自身で操作なさらず他の方に操作をお願いしてください。
2 急速充電器を設置している場所には、可能な限り近づかないでください。なお、不用意に近づいた場合には、立ち止まらず速やかに離れるようにしてください。
3 電気自動車の普通充電器を使用する場合、充電中は充電スタンドや充電ケーブルに密着するような姿勢はとらないでください。

注意事項

■ CHAdeMO方式の急速充電に対応しています。
（Audi A6 Sportback e-tron / A6 Avant e-tron：最大112.5kW、Audi A6 Sportback e-tron / A6 Avant e-tron performance、
Audi A6 Sportback e-tron / A6 Avant e-tron quattro、Audi S6 Sportback e-tron / S6 Avant e-tron：最大135kW）
■ Audiは全モデルで、字光式ナンバープレートには対応しておりません。

Audi サービスプログラム

安心で快適なカーライフを送っていただくために、1人でも多くのオーナー様にご満足いただけるサービスを目指しています。Audi 正規ディーラーだからこそできる確かな技術によって、極め細やかなアフターサービスを提供いたします。

Audi 純正アクセサリー

Audiのために開発された“Audi 純正アクセサリー”。そのこだわりはAudiのクルマ作りへの思いと何ら変わりありません。あなたのAudiをもっと個性的に、Audi 純正アクセサリーがより快適なカーライフを提案します。

Audi 公式オンラインショップ

より個性的なカーライフを提案する“Audi 純正アクセサリー”、日常でAudiブランドを体感できる“Audi collection”をご購入いただける公式オンラインショップです。個性的で充実したAudiのカーライフをお楽しみください。

アウディ ジャパン　フォルクスワーゲン グループ ジャパン 株式会社
東京都品川区北品川 4−7−35 御殿山トラストタワー 18 階 〒140-0001
Free dial 0120-598106 AM 9:00 - PM 6:00（第3木曜定休）　For info www.audi.co.jp

〔生産について〕●ご注文受付時期、生産の都合上、ご注文をいただいてから納期までに5ヶ月以上かかる場合があります。●ドイツ側での生産の都合上、受付に制限が発生する場合があります。
●ご注文をいただいた時期により、お客様に納車される前に仕様変更、年式変更、特別仕様車等がご案内される場合があります。●詳しくはAudi 正規ディーラー（e-tronの場合はe-tronディーラー）へお問い合わせください。
〔オプション装備について〕●生産の都合上、受注生産となる場合があります。
〔掲載内容について〕●本カタログに掲載している写真は日本で販売される車両とは仕様が異なる場合があります。●本仕様・装備・諸元は予告なく変更される場合があります。本カタログの内容及びメーカー希望小売価格、オプション価格は2026年5月現在のものです。

表示の価格はメーカー希望小売価格（消費税込み）で参考価格です。販売価格はAudi 正規ディーラーが独自に定めていますのでお問い合わせください。

26-1.2605